MANUAL DE MONTAGEM

CAELUS 140CM

IMPORTANTE

É DE EXTREMA IMPORTÂNCIA LER, COMPREENDER E SEGUIR TODAS AS INSTRUÇÕES CONTIDAS NESTE MANUAL. O MANUSEIO INCORRETO PODE DANIFICAR O EQUIPAMENTO E OCASIONAR A ANULAÇÃO DA GARANTIA.

ITENS INCLUSOS

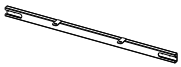

1 x1

Viga de Conexão

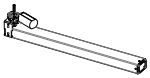

2 x1

Perna Esquerda

3 x1

Perna Direita

4 x1

Haste de Acionamento

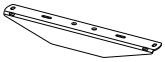

5 x2

Placa Lateral

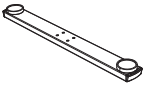

6 x2

Base da Perna

7 x1

Tampo da Mesa

8 x1

Controle Manual

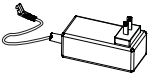

9 x1

Fonte de Alimentação

A1 x1

Parafuso

A2 x4

Parafusos

A3 x8

Parafusos

A4 x15

Parafusos

A5 x4

Parafusos

A6 x10

Arruela de Silicone

A7 x3

Clipe de Cabo

A8 x1

Chave Allen

A9 x1

Chave Allen

INSTALAÇÃO

Leia atentamente as instruções de instalação antes de iniciar a montagem.

Passo 1

Utilize o Parafuso (A1) com a Chave Allen (A8) para conectar a Haste de Acionamento (4) na Perna Esquerda (2).

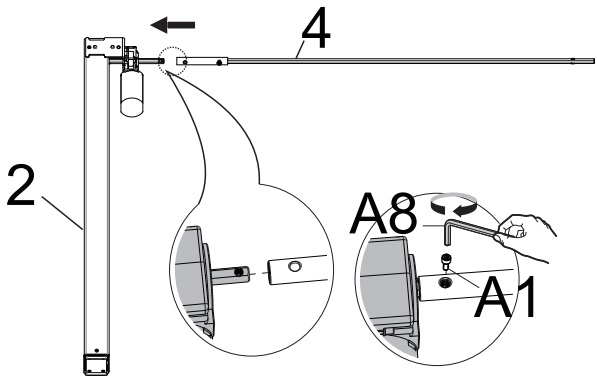

Passo 2

Conecte a Haste de Acionamento (4) na Perna Direita (3). Para fazer a conexão, basta girá-la no sentido horário ou anti-horário, conforme a ilustração abaixo.

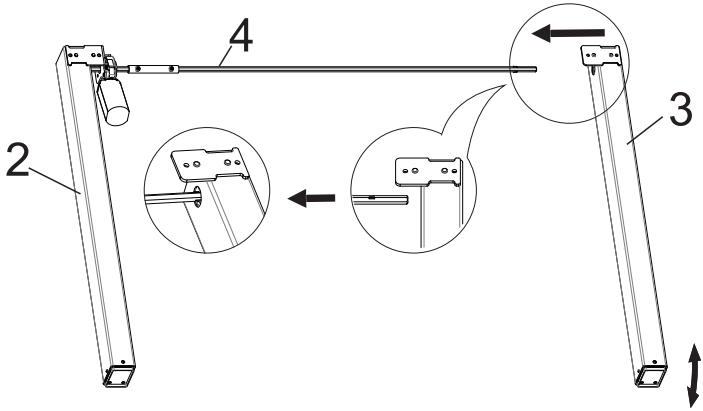

INSTALAÇÃO

Passo 3 Utilize quatro Parafusos (A2) com a Chave Allen (A9) para instalar a Viga de Conexão (1) na Perna Esquerda (2) e na Perna Direita (3).

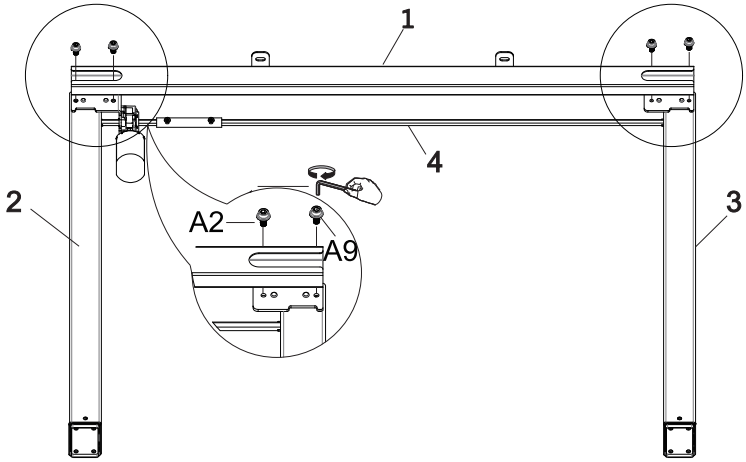

Passo 4 Utilize oito Parafusos (A3) junto com a Chave Allen (A9) para instalar a Base da Perna (6) na Perna Esquerda (2) e na Perna Direita (3).

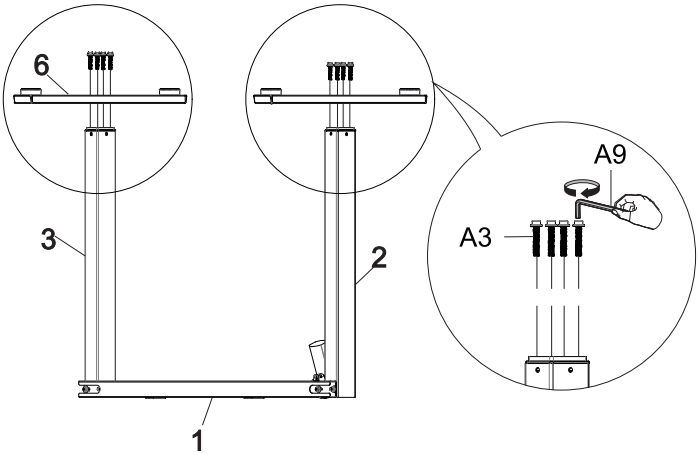

INSTALAÇÃO

Passo 5 Utilize os quatro Parafusos (A5) com a Chave Allen (A8) para instalar a Placa Lateral (5) na Perna Esquerda (2) e na Perna Direita (3).

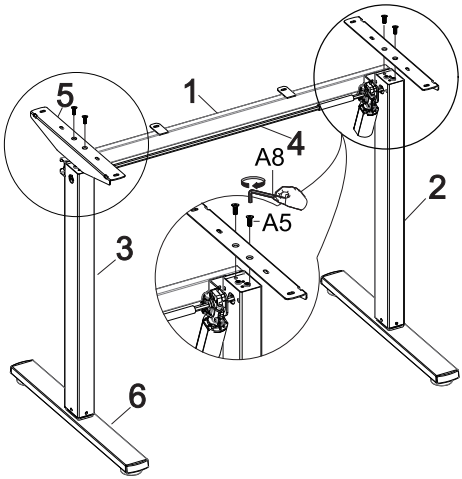

Passo 6 Utilize dez Arruelas de Silicone (A6) e fixe-as no Tampo da Mesa (7).

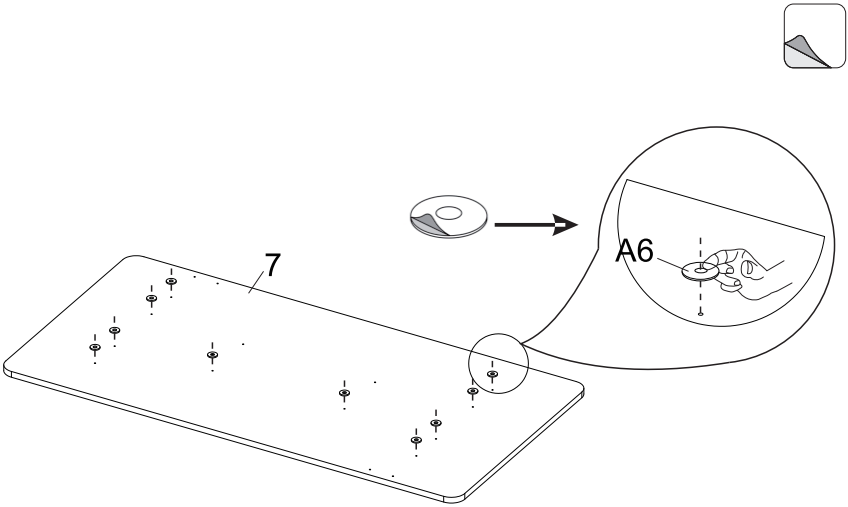

INSTALAÇÃO

Passo 7 Utilize dez Parafusos (A4) para fixar a estrutura da mesa no Tampo da Mesa (7).

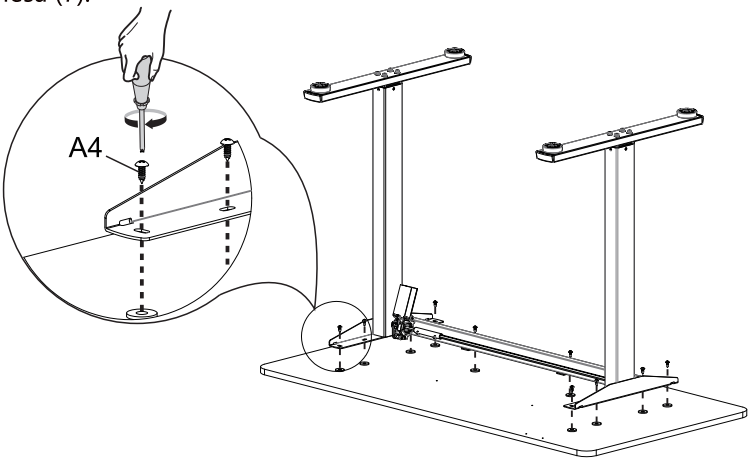

Passo 8 Conecte o Controle Manual (8) na Perna Esquerda (2) e conecte o Controle Manual (8) na Fonte de Alimentação (9).

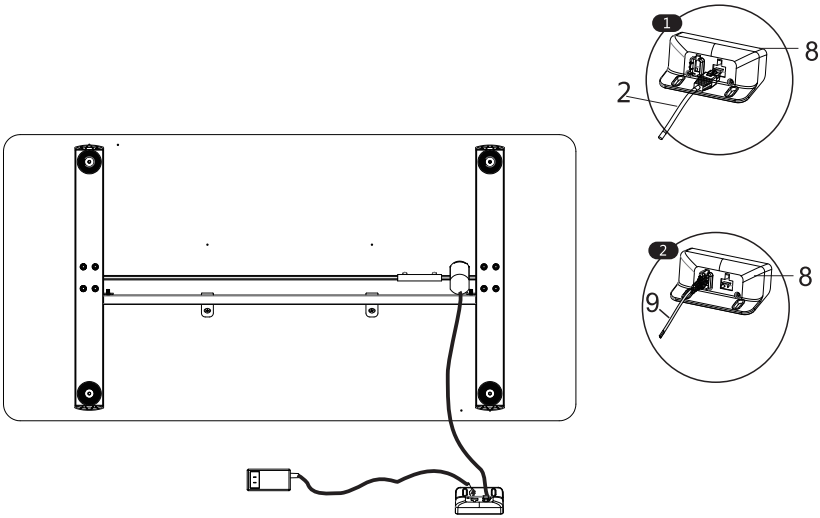

INSTALAÇÃO

Passo 9 Utilize dois Parafusos (A4) para conectar o Controle Manual (8) no Tampo da Mesa (7). Utilize três Parafusos (A4) para conectar três Clipes de Cabo (A7) no Tampo (7).

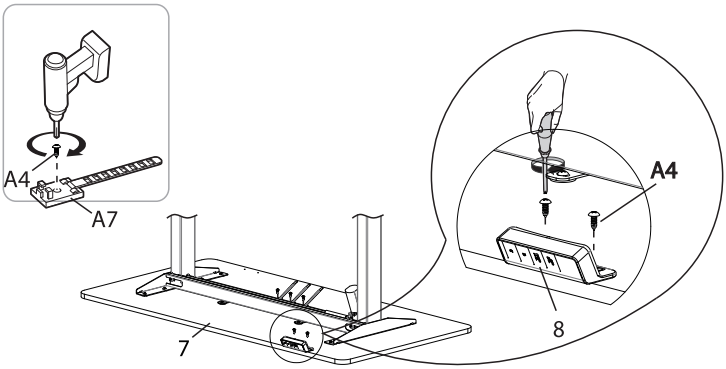

Passo 10 Utilize o Clipe de Cabo para organizar os cabos.

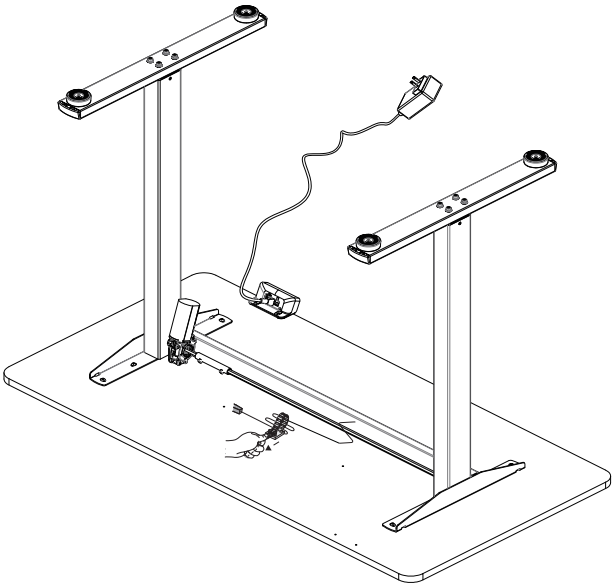

Utilizando o Controle

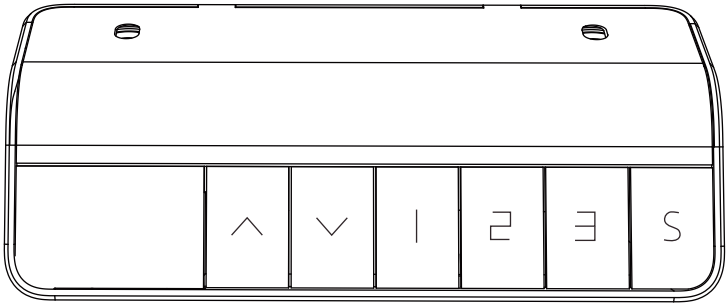

ELEVAR A MESA

Pressione e mantenha o botão ⋀ para elevar a mesa continuamente até atingir a altura máxima ou até que o botão seja solto.

ABAIXAR A MESA

Pressione e mantenha o botão ⋁ para baixar a mesa continuamente até atingir a altura mínima ou até que o botão seja solto.

Salvar Configuração de Altura Atual

Pressione rapidamente o botão S e a tela exibirá S- ". Pressione um dos botões 1, 2 ou 3 para salvar a altura atual na memória do botão selecionado.

Ao pressionar posteriormente um desses botões, a mesa se moverá automaticamente para a altura memorizada correspondente.

Qualquer pressionamento de botão interromperá o movimento da mesa.

Menu de Configurações

Pressione e segure o botão "S" no controle por 5 segundos para acessar o menu, e então o conteúdo dele irá piscar.

Pressione rapidamente o botão "S" para navegar entre as páginas do menu. Use os botões ∧ e ∨ para ajustar os valores.

Ajuste rápido: Mantenha pressionados "∧" / "∨" para alterar rapidamente alturas mínimas/máximas.

Salvar: Segure "S" até a barra de progresso completar. Se o display exibir "SUS", significa que as configurações foram salvas com sucesso.

Se o display exibir "FAL", significa que ocorreu uma falha no salvamento.

Saída: O menu fecha automaticamente após o salvamento ou 10s de inatividade.

Menu	Faixa de Ajuste	Observações
Altura Mínima	73~118cm	Deve ser pelo menos 10cm menor que a Altura Máxima
Altura Máxima	73~118cm	Deve ser pelo menos 10cm maior que a Altura Mínima
Altura da Mesa	0,0~30,0cm	Ajusta a altura base dentro da faixa atual
Anti-Colisão (Subida)	PC0~PC5	1~5: Quanto maior o número, maior a sensibilidade 0: Desativado
Anti-Colisão (Descida)	PC0~PC5	1~5: Quanto maior o número, maior a sensibilidade 0: Desativado
Unidade de Medida	U-0	Exibe a altura em centímetros
	U-1	Exibe a altura em polegadas

Configurações

* Reset

Mantenha o botão ⊽ pressionado até aparecer "rst" no display. Continue segurando até a mesa descer completamente e subir levemente.

Libere o botão para concluir.

Se soltar ele durante o processo, o reset será interrompido. A mesa não funcionará até que o reset seja concluído com sucesso.

* Travamento de Segurança (Child Lock)

Pressione ⊽ e ⊼ por 5 segundos até o display exibir "Loc" e os botões serem desabilitados.

Repita o mesmo procedimento para desativar o travamento de segurança.

* Modo Economia de Energia

O display se desliga após 1 minuto de inatividade. Pressione qualquer botão para reativar.

Códigos de Erro do Modo de Proteção

SC0	Proteção contra Sobretensão em Standby: A tensão em standby é muito alta. Desligue a mesa, verifique a conexão entre a fonte e o controle e religue.
SC1	Proteção por Sobretensão da Fonte: A tensão de entrada é excessiva. Com o adaptador sendo utilizado, desligue a mesa, verifique as conexões e religue.
SC2	Falha no Auto-Teste: Reinicialize. Se o aviso persistir, substitua a placa do controle.
SC4	Proteção por Sobretensão Operacional: A tensão operacional é muito alta. Desligue, verifique as conexões e reinicie.
Hot	Proteção contra Superaquecimento: Quando o motor opera por 2 minutos em uso contínuo, ele irá superaquecer e entrará em estado de proteção. Os botões não poderão ser utilizados. Espero 18 minutos ou reconecte a energia.
r-6	Proteção por Sobretensão (Durante uso): A tensão de entrada é muito alta. O erro se resolve automaticamente quando a tensão for normalizada.
Rst	Aviso de Reset Incompleto: Conclua o procedimento de reset.
E10	Proteção contra Curto-Circuito: Desligue, verifique os cabos e religue.
E11	Proteção contra Sobrecarga: Peso máximo excedido. Não opere por 20s. Remova os itens da mesa e verifique se não há danos no motor.

Códigos de Erro do Modo de Proteção

E12	Proteção por Fase do Motor Ausente: Desligue, verifique os cabos do motor, religue e faça o reset.
E13	Aviso de Sensor Defeituoso: O sensor do motor não foi detectado. Verifique os cabos, reinicie e então efetue o reset.
E14	Aviso do Sistema Anti-Colisão: Impacto detectado. A mesa recua 25mm e para automaticamente.
E16	Aviso de Cabo Desconectado: Verifique as conexões do motor/controle. Reconecte para retomar a operação.
E17	Aviso de Falha Mecânica: Verifique danos estruturais ou defeitos no motor.

MESA COMPLETA

AGRADECEMOS POR ESCOLHER O PICHAU GROUP COMO PARTE DA SUA JORNADA.

Pichau

EXPLORE NOSSOS SITES E ENCONTRE O PRODUTO IDEAL PARA ELEVAR SUA EXPERIÊNCIA.

ASSEMBLY MANUAL

CAELUS 140CM

IMPORTANT

IT IS EXTREMELY IMPORTANT TO READ, UNDERSTAND, AND FOLLOW ALL INSTRUCTIONS IN THIS MANUAL. INCORRECT HANDLING MAY DAMAGE THE EQUIPMENT AND VOID THE WARRANTY.

INCLUDED ITEMS

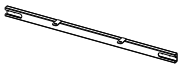

1 x1

Connection Beam

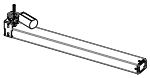

2 x1

Left Leg

3 x1

Right Leg

4 x1

Drive Rod

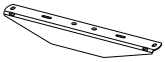

5 x2

Side Plate

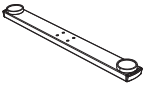

6 x2

Leg Base

7 x1

Tabletop

8 x1

Control pad

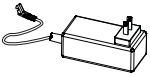

9 x1

Power Supply

A1 x1

Screw

A2 x4

Screw

A3 x8

Screw

A4 x15

Screw

A5 x4

Screw

A6 x10

Silicone Washer

A7 x3

Cable Clip

A8 x1

Allen Key

A9 x1

Allen Key

INSTALLATION

Read the installation instructions carefully before starting the assembly.

Step 1

Use the Screw (A1) with the Allen Key (A8) to connect the Drive Rod (4) to the Left Leg (2).

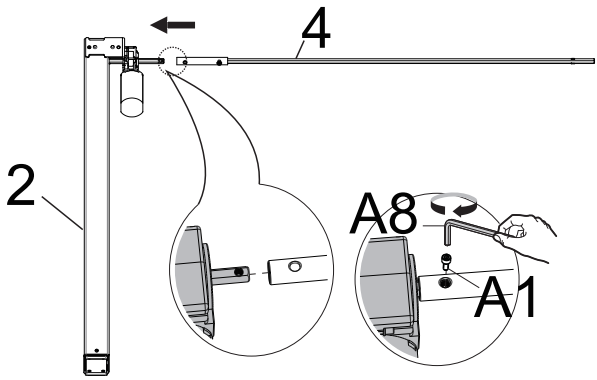

Step 2

Connect the Drive Rod (4) to the Right Leg (3). To make the connection, simply turn it clockwise or counterclockwise, as shown in the illustration below.

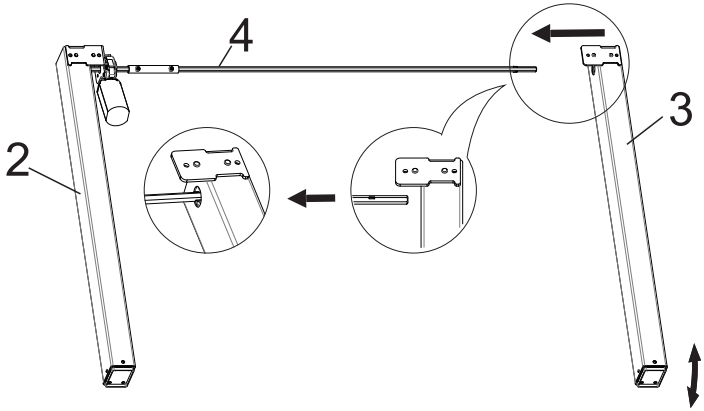

INSTALLATION

Step 3

Use four Screws (A2) with the Allen Key (A9) to install the Connection Beam (1) onto the Left Leg (2) and the Right Leg (3).

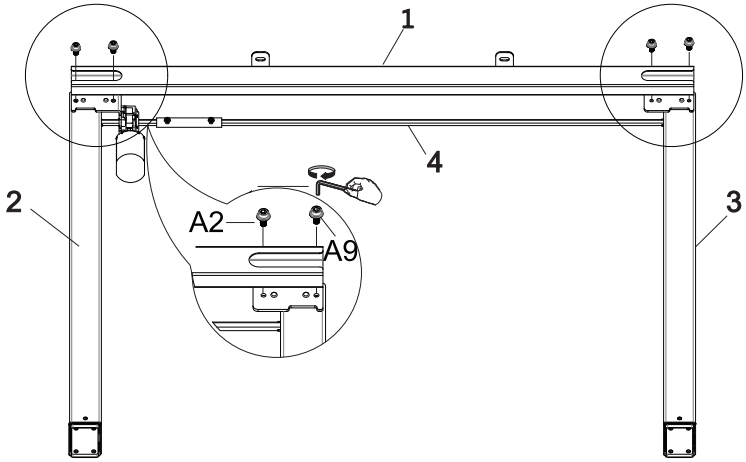

Step 4

Use eight Screws (A3) together with the Allen Key (A9) to install the Leg Base (6) onto the Left Leg (2) and the Right Leg (3).

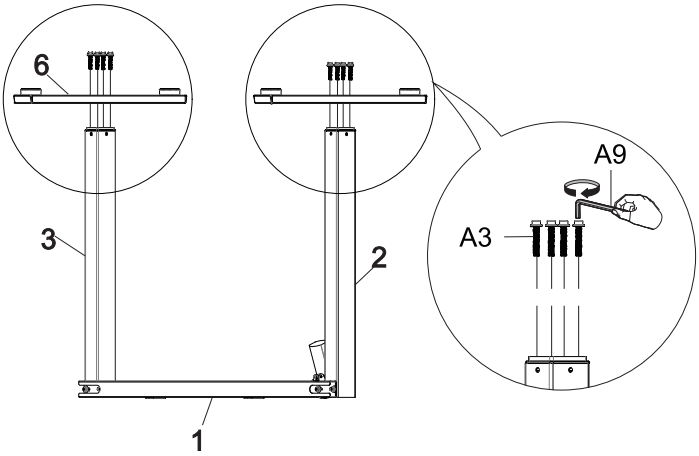

INSTALLATION

Step 5 Use the four Screws (A5) with the Allen Key (A8) to install the Side Plate (5) onto the Left Leg (2) and the Right Leg (3).

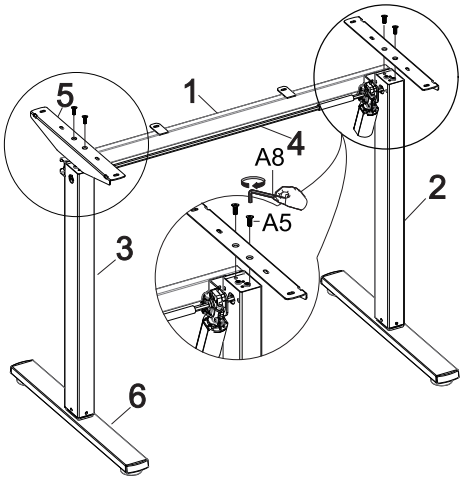

Step 6 Use ten Silicone Washers (A6) and attach them to the Tabletop (7).

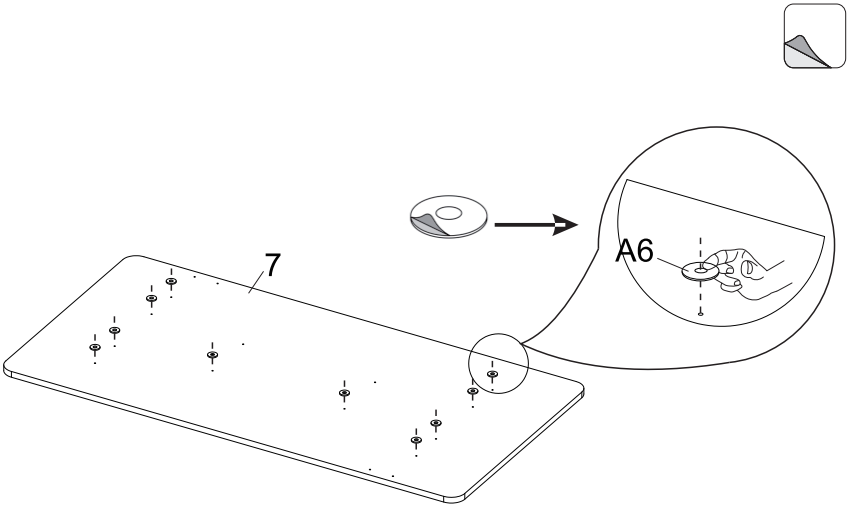

INSTALLATION

Step 7 Use ten Screws (A4) to secure the desk frame to the Tabletop (7).

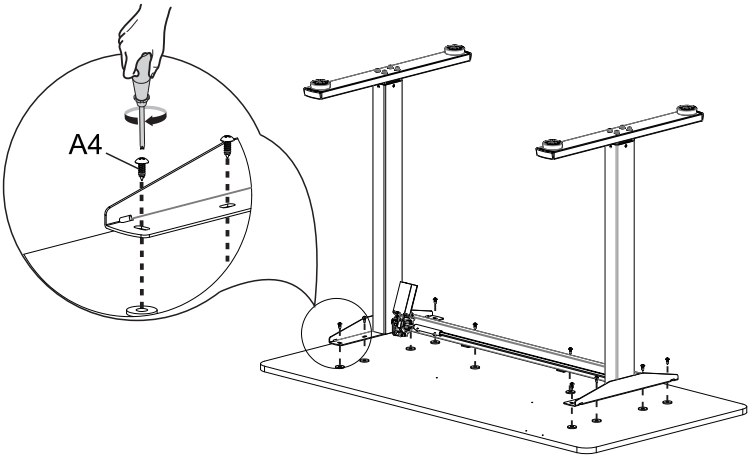

Step 8 Connect the Control pad (8) to the Left Leg (2) and connect the Control pad (8) to the Power Supply (9).

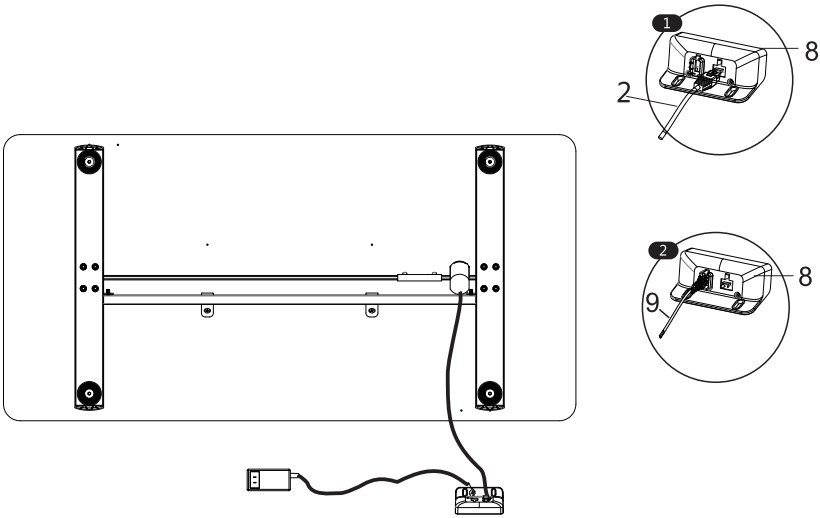

INSTALLATION

Step 9 Use two Screws (A4) to connect the Control pad (8) to the Tabletop (7). Use three Screws (A4) to connect three Cable Clips (A7) to the Tabletop (7).

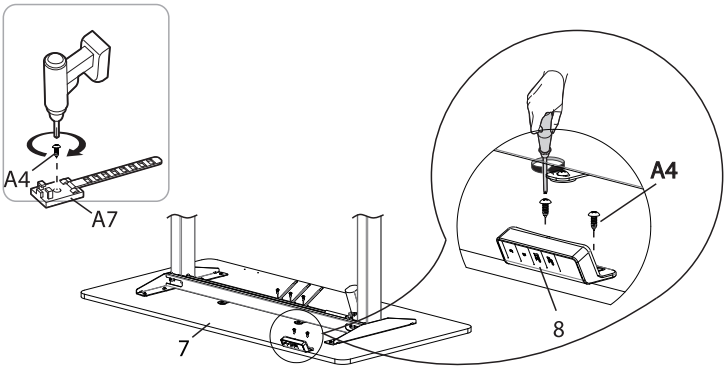

Step 10 Use the Cable Clip to organize the cables.

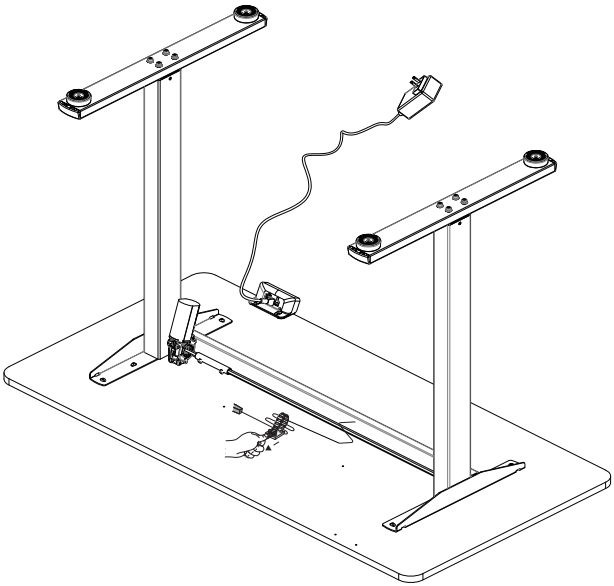

Using the Control Pad

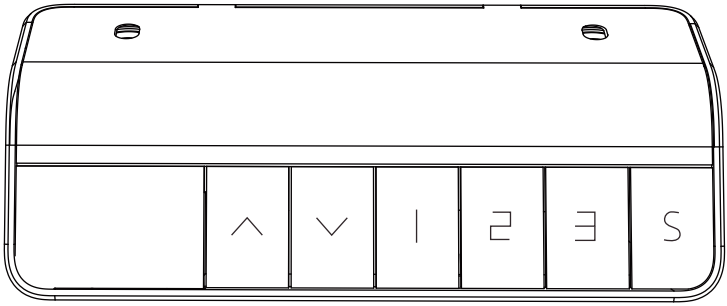

RAISE THE DESK

Press and hold the ⋀ button to raise the desk continuously until it reaches the maximum height or until the button is released.

LOWER THE DESK

Press and hold the ⋁ button to lower the desk continuously until it reaches the minimum height or until the button is released.

Save Current Height Setting

Quickly press the S button and the display will show "S-". Press one of the buttons 1, 2 or 3 to save the current height into the selected button's memory.

By subsequently pressing one of these buttons, the desk will automatically move to the corresponding stored height.

Any button press will stop the desk's movement.

Settings Menu

Press and hold the "S" button for 5 seconds to access the menu; the display will flash.

Quickly press the "S" button to navigate through the menu pages. Use the ⊼ and ⊽ buttons to adjust values.

Quick Adjustment: Press and hold "⊼" / "⊽" to quickly change minimum/maximum heights.

Save: Hold "S" until the progress bar completes. If the display shows "SUS", settings were saved successfully.

If the display shows "FAL", saving failed.

Exit: The menu closes automatically after saving or after 10s of inactivity.

Menu	Adjustment Range	Observações
Minimum Height	73~118cm	Must be at least 10cm lower than Maximum Height
Maximum Height	73~118cm	Must be at least 10cm higher than Minimum Height
Desktop Height	0,0~30,0cm	Adjusts the base height within the current range
Anti-Collision (Up)	PC0~PC5	1~5: Higher number means higher sensitivity. 0: Disabled
Anti-Collision (Down)	PC0~PC5	1~5: Higher number means higher sensitivity. 0: Disabled
Unit of Measurement	U-0	Displays height in centimeters
	U-1	Displays height in inches

Settings

* Reset

Press and hold the ⊽ button until "rst" appears on the display. Keep holding until the desk lowers completely and then rises slightly.

Release the button to finish.

If you release the button during the process, the reset will be interrupted. The desk will not function until the reset is successfully completed.

* Safety Lock (Child Lock)

Press ⊽ and ⊼ for 5 seconds until the display shows "Loc" and the buttons are disabled.

Repeat the same procedure to deactivate the safety lock.

* Power Saving Mode

The display turns off after 1 minute of inactivity. Press any button to wake it up.

Protection Mode Error Codes

SC0	Standby Overvoltage Protection: Standby voltage is too high. Power off the desk, check the connection between the power supply and control pad, and power back on.
SC1	Power Supply Overvoltage Protection: Input voltage is excessive. With the adapter in use, power off the desk, check connections, and power back on.
SC2	Self-Test Failure: Restart the system. If the warning persists, replace the control board.
SC4	Operational Overvoltage Protection: Operating voltage is too high. Power off, check connections, and restart.
Hot	Overheating Protection: If the motor operates for 2 continuous minutes, it will overheat and enter protection mode. Buttons will be disabled. Wait 18 minutes or reconnect power.
r-6	Overvoltage Protection (During use): Input voltage is too high. The error will resolve automatically once voltage normalizes.
Rst	Incomplete Reset Warning: Complete the reset procedure.
E10	Short Circuit Protection: Power off, check cables, and power back on.
E11	Overload Protection: Maximum weight exceeded. Do not operate for 20s. Remove items from the desk and check the motor for damage.

Protection Mode Error Codes

E12	Motor Phase Loss Protection: Power off, check motor cables, power back on, and perform a reset.
E13	Faulty Sensor Warning: Motor sensor not detected. Check cables, restart, and then perform a reset.
E14	Anti-Collision System Warning: Impact detected. The desk retreats 25mm and stops automatically.
E16	Disconnected Cable Warning: Check motor/control pad connections. Reconnect to resume operation.
E17	Mechanical Failure Warning: Check for structural damage or motor defects.

ASSEMBLED DESK

THANK YOU FOR CHOOSING PICHAU GROUP AS PART OF YOUR JOURNEY.

Pichau

EXPLORE OUR WEBSITES AND FIND THE IDEAL PRODUCT TO ELEVATE YOUR EXPERIENCE.

MANUAL DE MONTAJE

CAELUS 140CM

IMPORTANTE

ES DE SUMA IMPORTANCIA LEER, COMPRENDER Y SEGUIR TODAS LAS INSTRUCCIONES CONTENIDAS EN ESTE MANUAL. EL MANEJO INCORRECTO PUEDE DAÑAR EL EQUIPO Y CAUSAR LA ANULACIÓN DE LA GARANTÍA.

ÍTEMS INCLUIDO

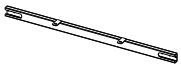

1 x1

Viga de Conexión

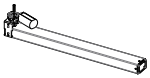

2 x1

Pata Izquierda

3 x1

Pata Derecha

4 x1

Barra de transmisión

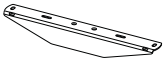

5 x2

Placa Lateral

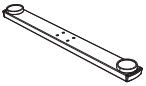

6 x2

Base de la Pata

7 x1

Tablero de la Mesa

8 x1

Control Manual

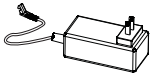

9 x1

Fuente de Alimentación

A1 x1

Tornillo

A2 x4

Tornillo

A3 x8

Tornillo

A4 x15

Tornillo

A5 x4

Tornillo

A6 x10

Arandela de Silicona

A7 x3

Abrazadera para Cable

A8 x1

Llave Allen

A9 x1

Llave Allen

INSTALACIÓN

Lea atentamente las instrucciones de instalación antes de iniciar el montaje.

Paso 1

Utilice el Tornillo (A1) con la Llave Allen (A8) para conectar la Barra de transmisión (4) en la Pata Izquierda (2).

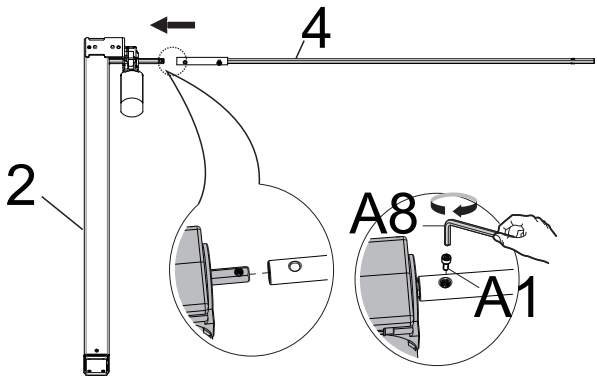

Paso 2

Conecte la Barra de transmisión (4) en la Pata Derecha (3). Para realizar la conexión, basta con girarla en sentido horario o antihorario, según la ilustración de abajo.

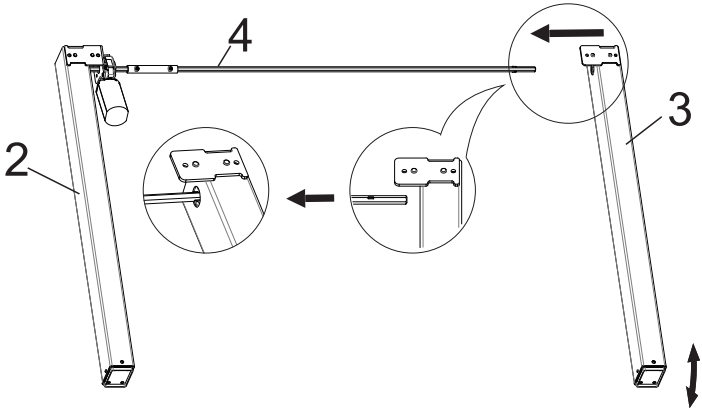

INSTALACIÓN

Paso 3

Utilice cuatro Tornillos (A2) con la Llave Allen (A9) para instalar la Viga de Conexión (1) en la Pata Izquierda (2) y en la Pata Derecha (3).

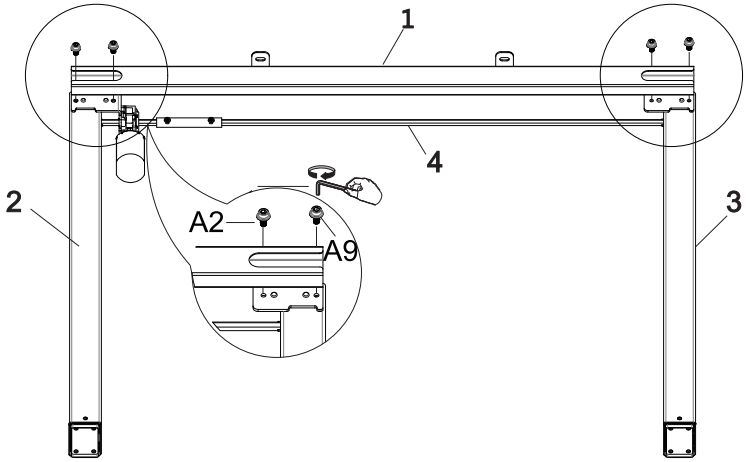

Paso 4

Utilice ocho Tornillos (A3) junto con la Llave Allen (A9) para instalar la Base de la Pata (6) en la Pata Izquierda (2) y en la Pata Derecha (3).

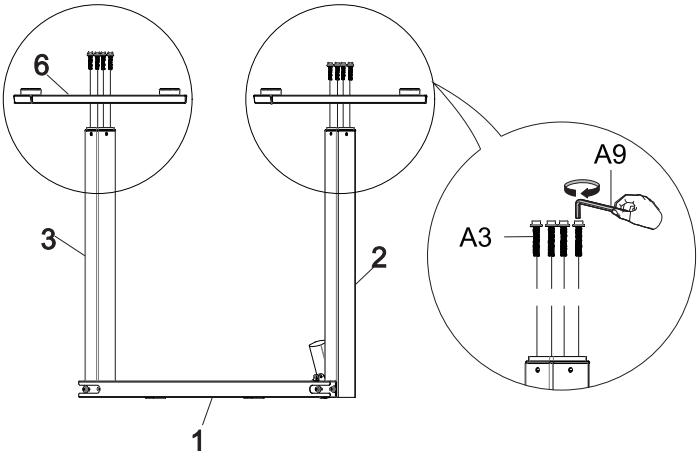

INSTALACIÓN

Paso 5 Utilice los cuatro Tornillos (A5) con la Llave Allen (A8) para instalar la Placa Lateral (5) en la Pata Izquierda (2) y en la Pata Derecha (3).

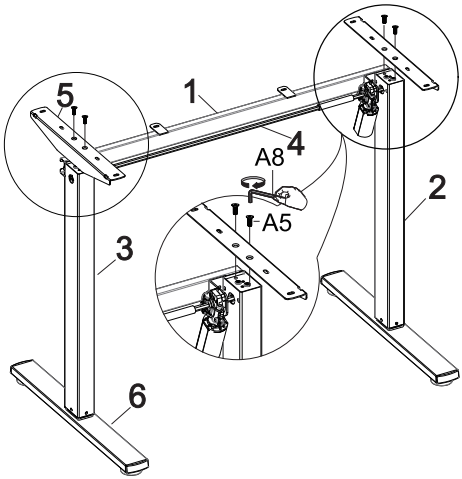

Paso 6 Utilice diez Arandelas de Silicona (A6) y fíjelas en el Tablero de la Mesa (7).

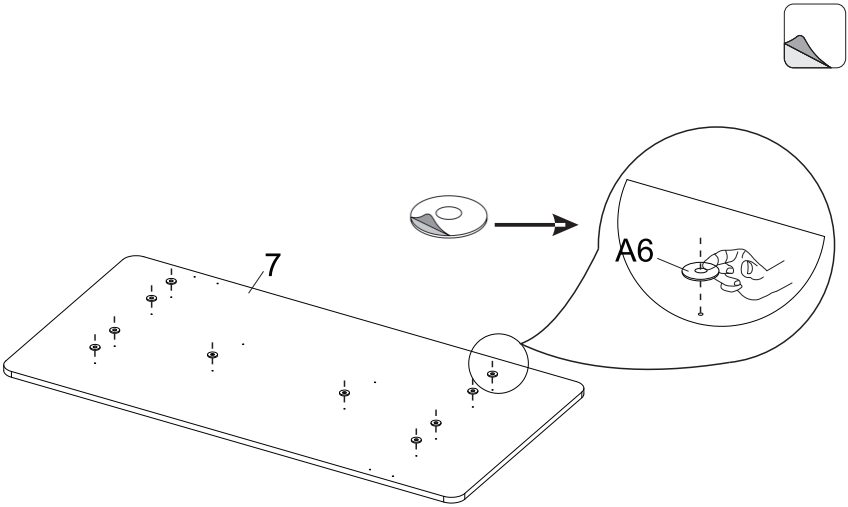

INSTALACIÓN

Paso 7 Utilice diez Tornillos (A4) para fijar la estructura de la mesa en el Tablero de la Mesa (7).

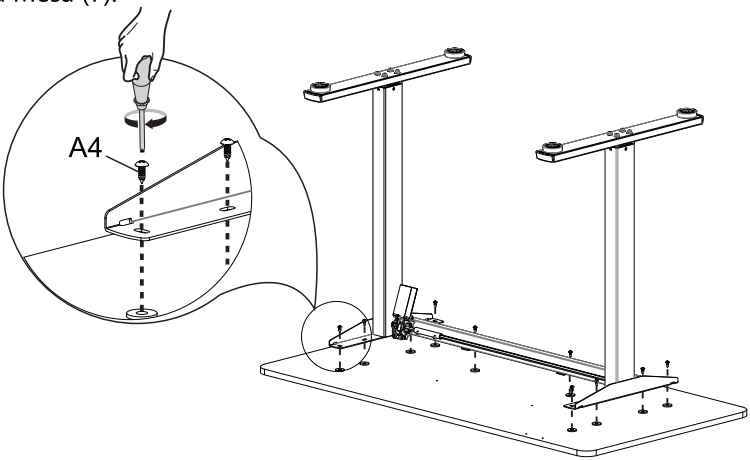

Paso 8 Conecte el Control Manual (8) en la Pata Izquierda (2) y conecte el Control Manual (8) en la Fuente de Alimentación (9).

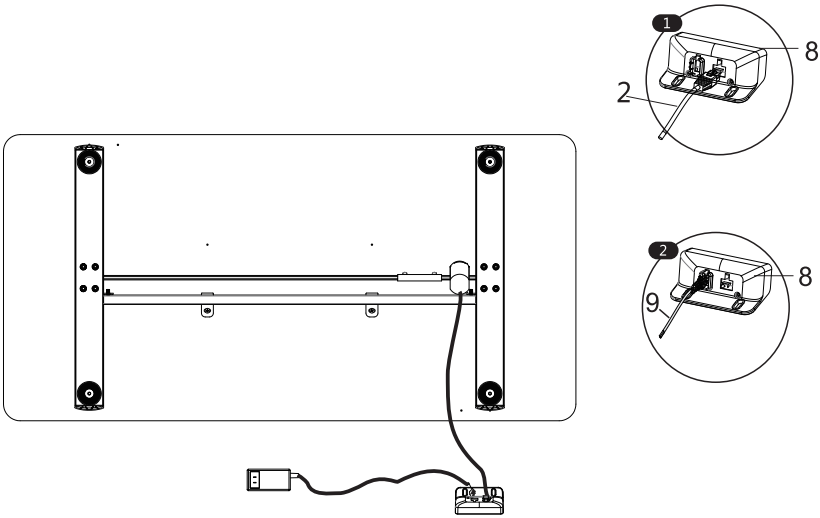

INSTALACIÓN

Paso 9 Utilice dos Tornillos (A4) para conectar el Control Manual (8) en el Tablero de la Mesa (7). Utilice tres Tornillos (A4) para conectar tres Abrazaderas para Cable (A7) en el Tablero (7).

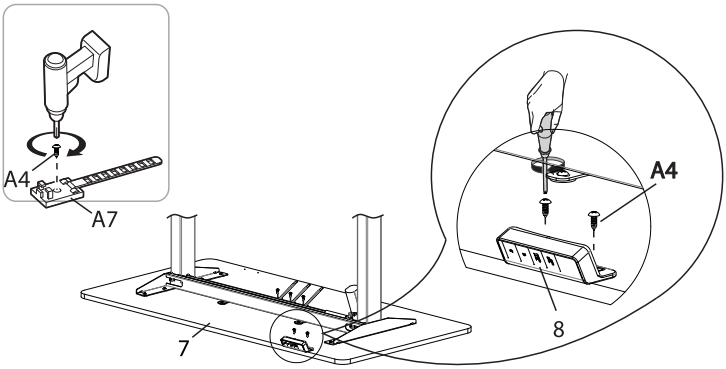

Paso 10 Utilice la Abrazadera para Cable para organizar los cables.

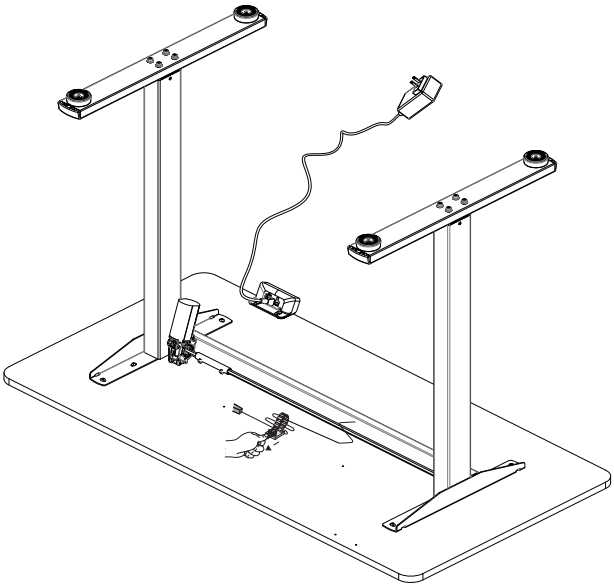

Utilizando el Control

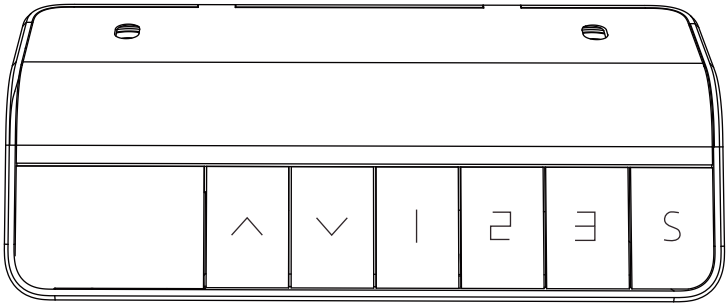

ELEVAR LA MESA

Presione y mantenga el botón ⌃ para elevar la mesa continuamente hasta alcanzar la altura máxima o hasta soltar el botón.

BAJAR LA MESA

Presione y mantenga el botón ⌄ para bajar la mesa continuamente hasta alcanzar la altura mínima o hasta soltar el botón.

Guardar Configuración de Altura Actual

Presione rápidamente el botón S y la pantalla mostrará "S-". Presione uno de los botones 1, 2 o 3 para guardar la altura actual en la memoria del botón seleccionado.

Al presionar posteriormente uno de estos botones, la mesa se moverá automáticamente a la altura memorizada correspondiente.

Cualquier pulsación de botón interrumpirá el movimiento de la mesa.

Menú de Configuraciones

Presione y mantenga el botón "S" en el control por 5 segundos para acceder al menú; el contenido parpadeará.

Presione rápidamente el botón "S" para navegar entre las páginas del menú. Use los botones ∧ y ∨ para ajustar los valores.

Ajuste rápido: Mantenga presionados "∧" / "∨" para cambiar rápidamente las alturas mínimas/máximas.

Guardar: Mantenga presionado "S" hasta que la barra de progreso se complete. Si la pantalla muestra "SUS", las configuraciones se guardaron con éxito.

Si la pantalla muestra "FAL", ocurrió un fallo al guardar.

Salida: El menú se cierra automáticamente tras guardar o tras 10s de inactividad.

Menú	Margen de Ajuste	Observaciones
Altura Mínima	73~118cm	Debe ser al menos 10cm menor que a Altura Máxima
Altura Máxima	73~118cm	Debe ser al menos 10cm mayor que la Altura Mínima
Altura de la Mesa	0,0~30,0cm	Ajusta la altura base dentro del rango actual
Anticolisión (Subida)	PC0~PC5	1~5: A mayor número, mayor sensibilidad. 0: Desactivado
Anticolisión (Bajada)	PC0~PC5	1~5: A mayor número, mayor sensibilidad. 0: Desactivado
Unidad de Medida	U-0	Muestra la altura en centímetros
	U-1	Muestra la altura en pulgadas

Configuraciones

* Reinicio (Reset)

Mantenga el botón ⊽ presionado hasta que aparezca "rst" en la pantalla. Continúe presionando hasta que la mesa baje por completo y suba ligeramente.

Suelte el botón para concluir.

Si suelta el botón durante el proceso, el reinicio se interrumpirá. La mesa no funcionará hasta que el reinicio se complete con éxito.

* Bloqueo de Seguridad (Child Lock)

Presione ⊽ y ⊼ por 5 segundos hasta que la pantalla muestre "Loc" y los botones se deshabiliten.

Repita el mismo procedimiento para desactivar el bloqueo de seguridad.

* Modo de Ahorro de Energía

La pantalla se apaga tras 1 minuto de inactividad. Presione cualquier botón para reactivarla.

Códigos de Error del Modo de Protección

SC0	Protección contra Sobretensión en Standby: El voltaje en standby es muy alto. Apague la mesa, verifique la conexión entre la fuente y el control y vuelva a encenderla.
SC1	Protección por Sobretensión de la Fuente: El voltaje de entrada es excesivo. Con el adaptador en uso, apague la mesa, verifique las conexiones y vuelva a encenderla.
SC2	Fallo en el Auto-Test: Reinicie. Si el aviso persiste, sustituya la placa del control.
SC4	Protección por Sobretensión Operacional: El voltaje operativo es muy alto. Apague, verifique las conexiones y reinicie.
Hot	Protección contra Sobrecalentamiento: Cuando el motor opera por 2 minutos en uso continuo, se sobrecalentará y entrará en estado de protección. Los botones no podrán utilizarse. Espere 18 minutos o reconecte la energía.
r-6	Protección por Sobretensión (Durante el uso): El voltaje de entrada es muy alto. El error se resuelve automáticamente cuando el voltaje se normaliza.
Rst	Aviso de Reinicio Incompleto: Complete el procedimiento de reinicio (reset).
E10	Protección contra Cortocircuito: Apague, verifique los cables y vuelva a encenderla.
E11	Protección contra Sobrecarga: Peso máximo excedido. No opere por 20s. Retire los objetos de la mesa y verifique que no haya daños en el motor.

Códigos de Error del Modo de Protección

E12	Protección por Fase del Motor Ausente: Apague, verifique los cables del motor, encienda y realice el reinicio.
E13	Aviso de Sensor Defectuoso: No se detectó el sensor del motor. Verifique los cables, reinicie y luego realice el reinicio del sistema.
E14	Aviso del Sistema Anticolisión: Impacto detectado. La mesa retrocede 25mm y se detiene automáticamente.
E16	Aviso de Cable Desconectado: Verifique las conexiones del motor/control. Reconecte para reanudar la operación.
E17	Aviso de Fallo Mecánico: Verifique daños estructurales o defectos en el motor.

MESA COMPLETA

GRACIAS POR ELEGIR A PICHAU GROUP COMO PARTE DE SU TRAYECTORIA.

Pichau
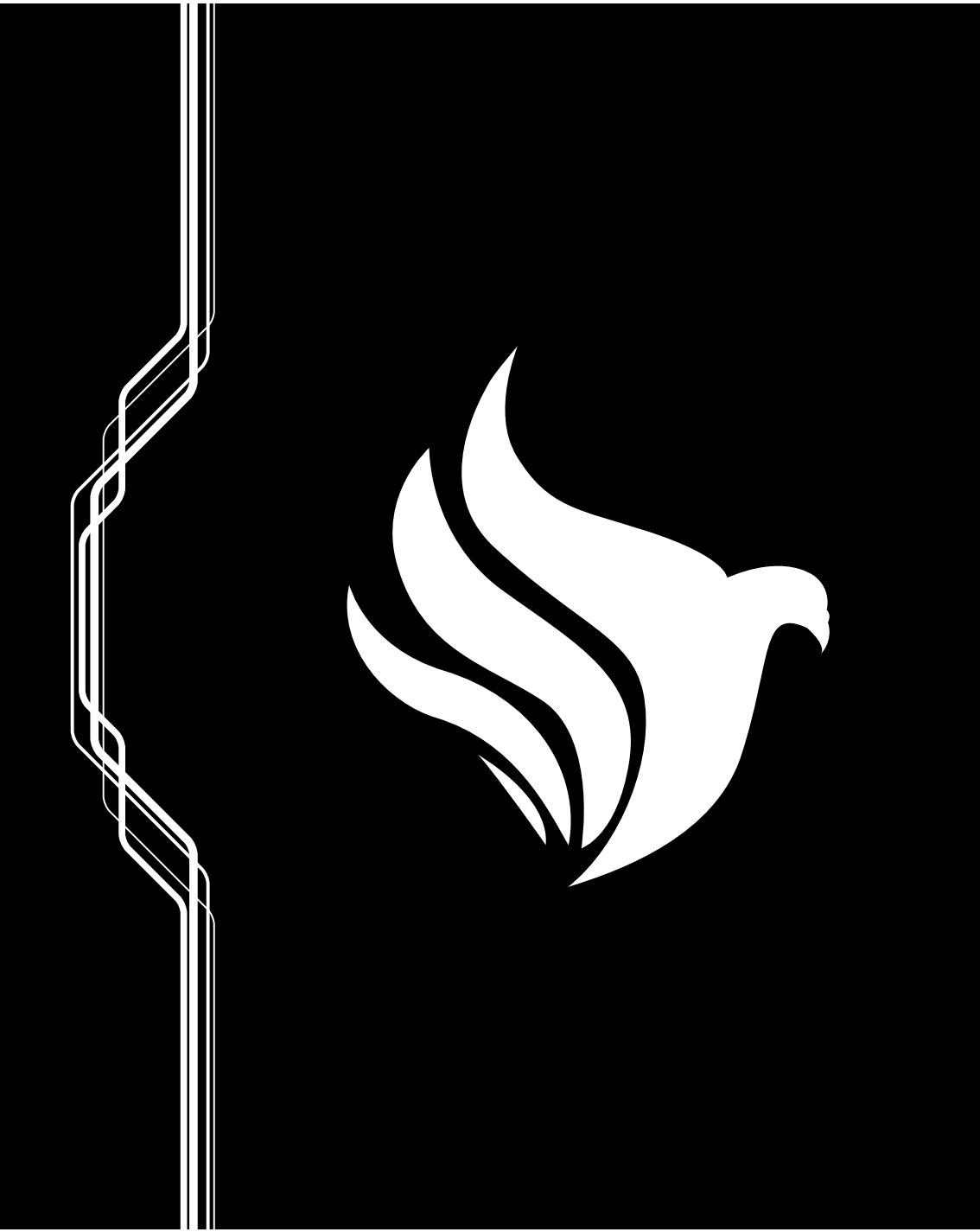
EXPLORE NUESTROS SITIOS WEB Y ENCUENTRE EL PRODUCTO IDEAL PARA ELEVAR SU EXPERIENCIA.