

**THANK YOU FOR CHOOSING PICHAU GROUP AS PART OF YOUR JOURNEY.**






**EXPLORE OUR WEBSITES AND FIND THE IDEAL PRODUCT TO ELEVATE YOUR EXPERIENCE.**

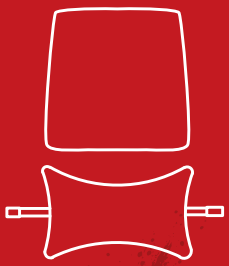

**Pillow:**

If you prefer, you can use the headrest pillow for a more comfortable experience. However, if you choose not to use it, the chair will still provide adequate support.

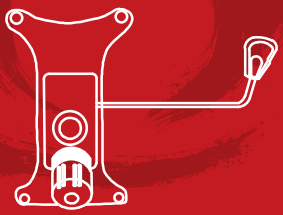

**Frog Mechanism:**

The Frog mechanism consists of 2 levers and 1 sensitivity control for the rocking mode. The right lever adjusts the height of the chair's gas lift, while the left lever activates or deactivates the rocking mode.

The central adjustment control regulates the sensitivity of the rocking mode, allowing you to customize the chair's tilt experience according to the user's preference.



**Step 5:**

Attach the side covers (I & J) using screws (L) and hide the holes with the caps (M).










**Step 3:**

Attach the seat (assembled in Step 2) to the base (assembled in Step 1).




**Step 4:**

Place the backrest (A) between the connectors under the seat (B), then secure it using the screws (K).

Tighten all 4 screws evenly to ensure the backrest stays straight.

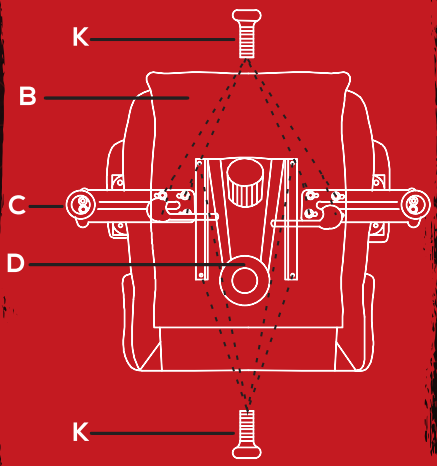




**Step 2:**

Turn the seat (B) upside down and install the adjustment mechanism (D).

Note: Check the arrow/label for the correct orientation.

Secure it with screws (K) using an X-pattern. Next, attach the armrests (C) (check the L/R markings) using screws (K).

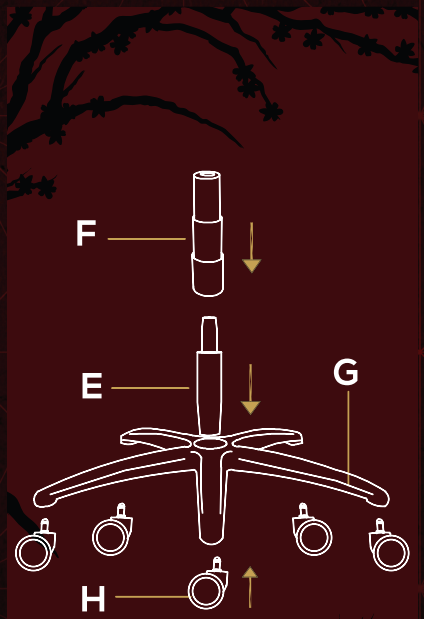




**Step 1:**

Insert the casters (H) into the star base (G). Some force may be required.
Place the gas lift (E) into the center of the base and press down until secure. Slide the cover (F) over the gas lift.

Perfect. The chair base is now assembled. Let's proceed with assembling the remaining components of the chair.

If you do not have a suitable workspace, we recommend using the product box in an upright position to assist with the assembly.

A



1x

B



1x

C



1x

D



1x

E



1x

F



1x

G



1x

H



5x

I



1x

J



1x

K



16x
M8x20mm

L



2x
M5x8mm

M



2x

N



1x

# 弥助

## 奈緒江

# IMPORTANT

IT IS EXTREMELY IMPORTANT TO READ, UNDERSTAND, AND FOLLOW ALL INSTRUCTIONS IN THIS MANUAL. INCORRECT HANDLING MAY DAMAGE THE EQUIPMENT AND VOID THE WARRANTY.



ENGLISH

MANUAL

# OMEGA S

**GRACIAS POR ELEGIR A PICHAU GROUP COMO PARTE DE SU TRAYECTORIA.**




**EXPLORE NUESTROS SITIOS WEB Y ENCUENTRE EL PRODUCTO IDEAL PARA ELEVAR SU EXPERIENCIA.**

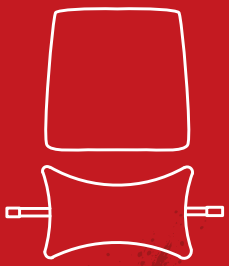

**Almohada:**

Si lo prefiere, puede usar la almohada de apoyo cervical para una experiencia más cómoda. Sin embargo, si prefiere no usarla, la silla seguirá ofreciendo el soporte adecuado.

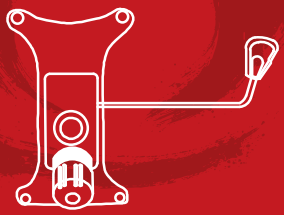

**Mecanismo Frog:**

El mecanismo Frog está compuesto por 2 palancas y 1 control de sensibilidad para el modo de balanceo. La palanca derecha ajusta la altura del pistón de la silla, mientras que la palanca izquierda activa o desactiva el modo de balanceo. El componente central en el control de ajustes regula la sensibilidad del modo de balanceo, permitiendo personalizar la experiencia de inclinación de la silla según la preferencia del usuario.



**Paso 4:**

Instale las tapas laterales (L y J) con los tornillos (L) y cubra el acceso con las tapas (M).










**Paso 3:**

Fije el asiento (montado en el Paso 2) a la base (montada en el Paso 1).




**Paso 4:**

Posicione el respaldo (A) entre los conectores del asiento y fíjelo con los tornillos (K).

Recomendamos apretar los 4 tornillos por igual para evitar inclinaciones.

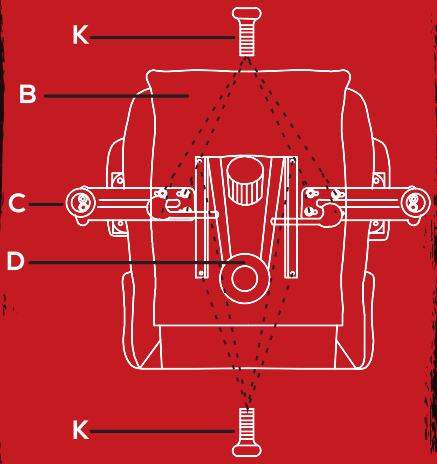




**Paso 2:**

**C**on el asiento (B) hacia abajo, instale el mecanismo de ajuste (D) alineándolo con los agujeros.

Atención: verifique la dirección correcta indicada en el componente.

Fije con los tornillos (K) apretando en cruz, para que la presión se distribuya igualmente. Luego, instale los apoyabrazos (C) (verifique el lado indicado en la pieza) utilizando los tornillos (K).

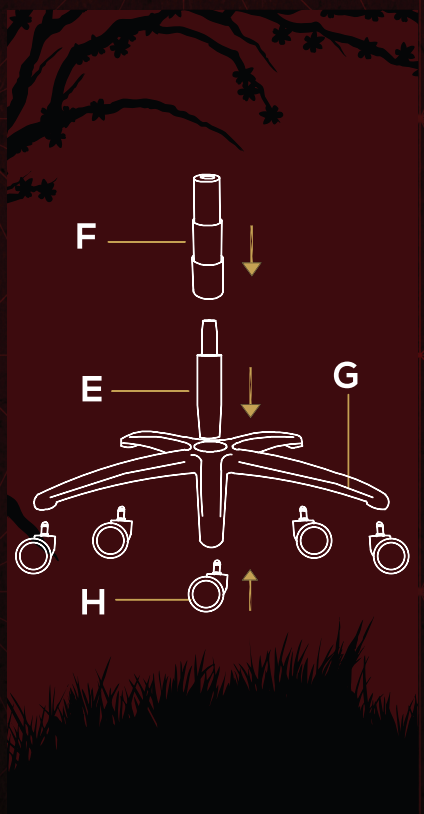




**Paso 1:**

Inserte las ruedas (H) en los orificios de la base de estrella (G). Puede ser necesario aplicar un poco de fuerza.

Inserte el pistón (E) en el centro de la base y presiónelo hasta que quede firme. Por último, coloque la funda protectora (F) sobre el pistón.

Perfecto. La base de la silla ya está montada. Continuemos con el montaje del resto de los componentes de la silla.
Si no dispone de un espacio de trabajo adecuado, le recomendamos utilizar la caja del producto en posición vertical para facilitar el montaje.

A



1x

B



1x

C



1x

D



1x

E



1x

F



1x

G



1x

H



5x

I



1x

J



1x

K



16x
M8x20mm

L



2x
M5x8mm

M



2x

N



1x

# 弥助

## 奈緒江

# IMPORTANTE

ES DE SUMA IMPORTANCIA LEER, COMPRENDER Y
SEGUIR TODAS LAS INSTRUCCIONES CONTENIDAS EN ESTE MANUAL.
EL MANEJO INCORRECTO PUEDE DAÑAR EL EQUIPO Y CAUSAR
LA ANULACIÓN DE LA GARANTÍA.



ESPANÕL

MANUAL

# OMEGAS

**AGRADECEMOS POR ESCOLHER O PICHAU GROUP COMO PARTE DA SUA JORNADA.**




**EXPLORE NOSSOS SITES E ENCONTRE O PRODUTO IDEAL PARA ELEVAR SUA EXPERIÊNCIA.**

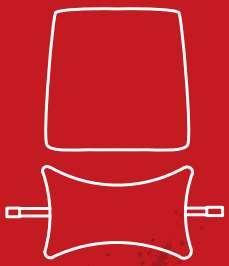

**Almofadas (G):**

Caso prefira, pode utilizar as almofadas de apoio de cabeça e lombar para uma experiência mais confortável. No entanto, se preferir não utilizá-las, a cadeira ainda oferecerá suporte adequado.

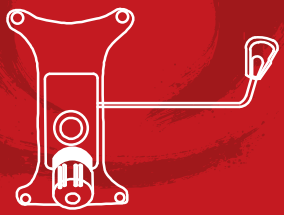

**Mecanismo FROG:**

O mecanismo Frog é composto por 2 alavancas e 1 controle de sensibilidade para o modo de balanço.
A alavanca da direita ajusta a altura do pistão da cadeira, enquanto a alavanca esquerda ativa ou desativa o modo de balanço.
O componente central no controle de ajustes regula a sensibilidade do modo de balanço, permitindo personalizar a experiência de inclinação da cadeira conforme preferência do usuário.



**Passo 5:**

Agora basta instalar os acabamentos. Utilize os parafusos 8mm (L) para fixar as capas laterais esquerda e direita (I e J), em seguida basta cobrir a entrada do parafuso com as tampas (M).








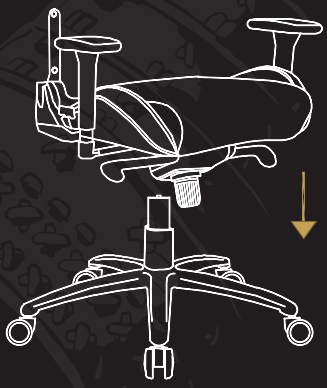

**Passo 3:**

Conecte o assento montado no passo 2 sobre a base montada no passo 1.




**Passo 4:**

Agora basta posicionar o encosto (A) entre os conectores sob o assento (B) e utilizar os parafusos (K).

Recomendamos que aperte os parafusos uniformemente, desta forma facilitará a montagem e evitará que o encosto fique direcionado para algum dos lados.

弥助

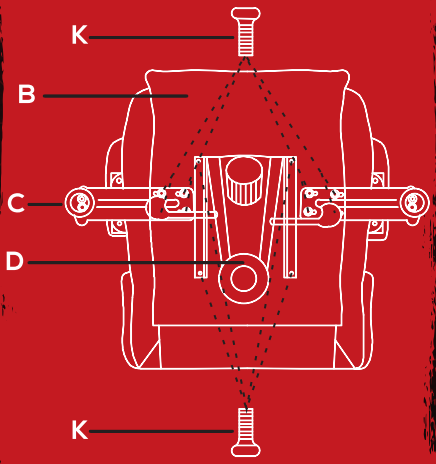




**Passo 2:**

Com o assento (B) virado, conforme a imagem, comece instalando o comando de ajustes (D), posicione-o de acordo com as furações no assento.

**ATENÇÃO:** O produto possui um informativo dizendo a direção correta para instalação do comando de ajustes (D).

Então basta inserir os parafusos 20mm (K) nas furações do comando de ajustes sob o assento e parafusa-los em X, para que a pressão seja distribuída igualmente em cada ponta.

Após a instalação do comando de ajustes, siga para a instalação dos apoios de braço (C). Os apoios de braço possuem escrito em sua estrutura a qual lado pertencem.

Após conferir qual o apoio de braço correto, posicione-o sob a furação do assento e fixe-os utilizando os parafusos 20mm (k), lembre-se de também parafusar em X.

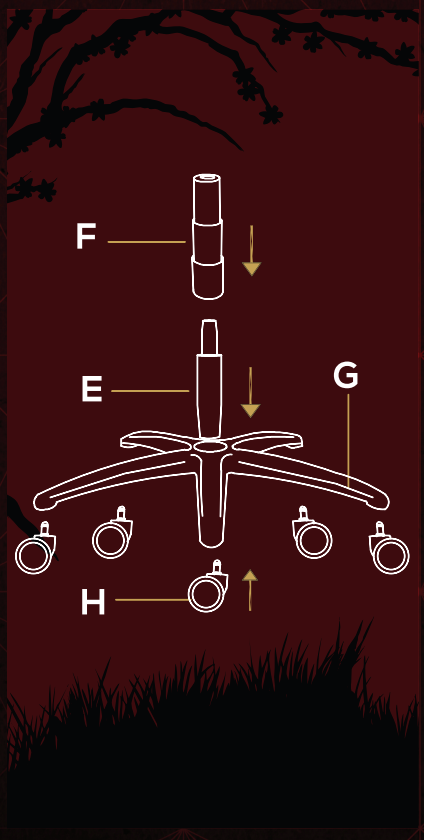




**Passo 1:**

Insira as rodas (H) no encaixe da base (E). Pode ser necessário aplicar um pouco de força para encaixe das peças.

O pistão (F) deve ser inserido no centro da base estrelada na posição demonstrada na imagem, recomendamos em empurrá-lo até que fique preso na base. Por último, coloque a capa do pistão (F) sob o pistão.

Perfeito, agora a base da cadeira está montada. Vamos seguir para a montagem do restante da cadeira. Caso você não tenha um local adequado para a montagem, recomendamos que utilize a caixa do produto na vertical para auxiliá-lo na montagem.

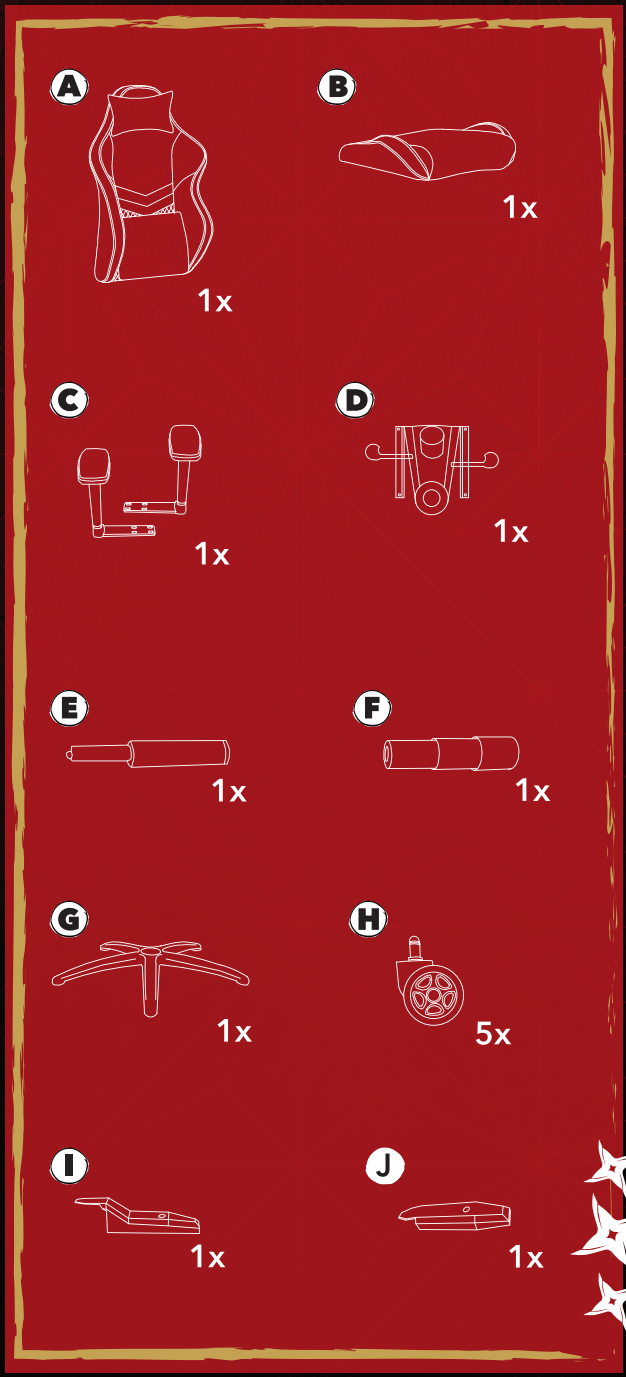
A
1x
B
1x
C
1x
D
1x
E
1x
F
1x
G
1x
H
5x
I
1x
J
1x

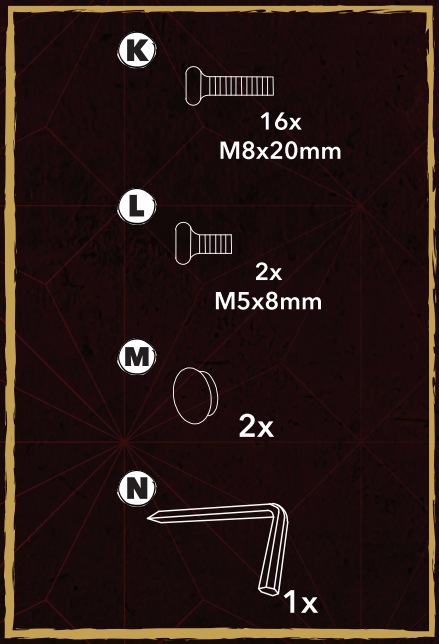
K
16x
M8x20mm
L
2x
M5x8mm
M
2x
N
1x

弥助

奈緒江

# IMPORTANTE

É DE EXTREMA IMPORTÂNCIA LER, COMPREENDER E SEGUIR TODAS AS INSTRUÇÕES CONTIDAS NESTE MANUAL. O MANUSEIO INCORRETO PODE DANIFICAR O EQUIPAMENTO E OCASIONAR A ANULAÇÃO DA GARANTIA.



# MANUAL
# OMEGA S