MANUAL

SERPENS 200

PREMIUM GAMING STAND

IMPORTANTE

É DE EXTREMA IMPORTÂNCIA LER, COMPREENDER E SEGUIR TODAS AS INSTRUÇÕES CONTIDAS NESTE MANUAL. O MANUSEIO INCORRETO PODE DANIFICAR O EQUIPAMENTO E OCASIONAR A ANULAÇÃO DA GARANTIA.

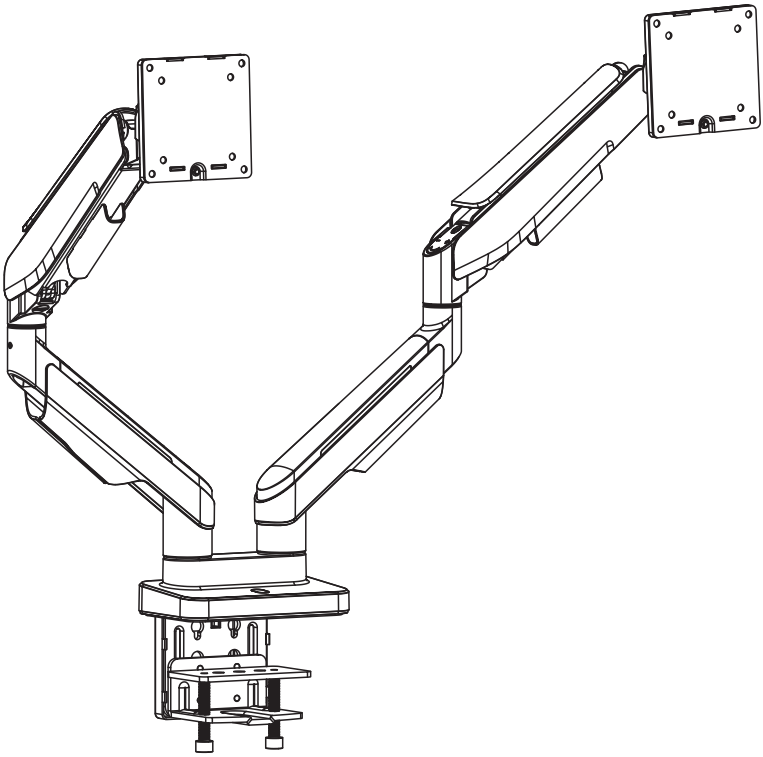

COMPATÍVEL COM VESA
75X75 100X100

35"
FLAT/CURVED
TAMANHO DE TELA SUPORTADO
(suporta telas de até 49")

20KG
PESO MÁXIMO SUPORTADO
(suporta até 20kg)

180°
ROTAÇÃO DA TELA
(+180° ~ -180°)

Leia todo o manual de instruções antes de iniciar a instalação e a montagem. Se tiver alguma dúvida sobre qualquer uma das instruções ou avisos, entre em contato com nosso atendimento ao cliente.

Atenção: O uso com produtos mais pesados do que os pesos indicados podem resultar em instabilidade, causando possíveis danos.

- Os suportes devem ser anexados como especificado nas instruções de montagem. A instalação incorreta pode causar danos ou sérias lesões ao usuário.
- Equipamentos de segurança e ferramentas adequadas devem ser utilizadas. Este produto só deve ser instalado por profissionais.
- Certifique-se que a superfície de suporte suportará com segurança o peso combinado do equipamento e todas as ferragens e componentes anexados.
- Use os parafusos de montagem fornecidos e não aperte excessivamente os mesmos.
- Este produto contém pequenas peças que podem causar asfixia se ingeridas. Mantenha esses itens longe do alcance de crianças.
- Este produto destina-se somente para uso interno. Usá-lo em ambiente externo pode causar falhas no produto e lesões ao usuário.

IMPORTANTE: Certifique-se de que você recebeu todas as peças, de acordo com a lista de componentes, antes da instalação. Se alguma peça estiver faltando ou estiver com defeito, contate nosso atendimento ao cliente.

MANUTENÇÃO: Certifique-se que o suporte seja seguro e protegido para o uso em intervalos regulares (pelo menos a cada três meses).

Peças inclusas

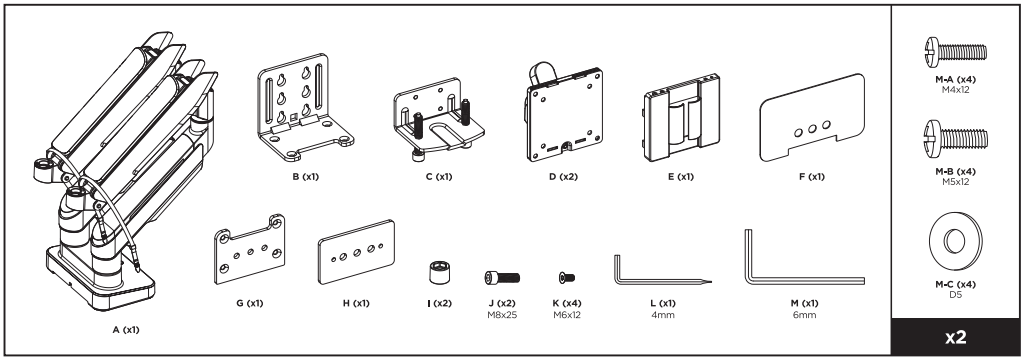

Perigo de energia armazenada!

1. Segure firmemente as duas metades do braço de mola juntas e peça a outra pessoa para cortar a abraçadeira ao redor do braço de mola.

2. Solte lentamente a pressão no braço de mola e permita que ele se estenda gradualmente até sua extensão total.

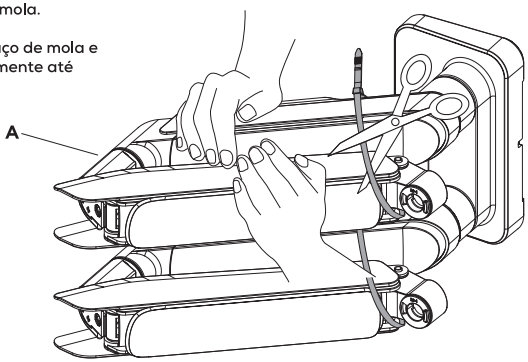

1- Instalação

Instalação da braçadeira

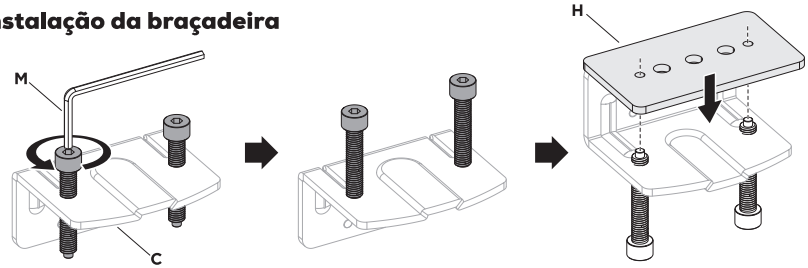

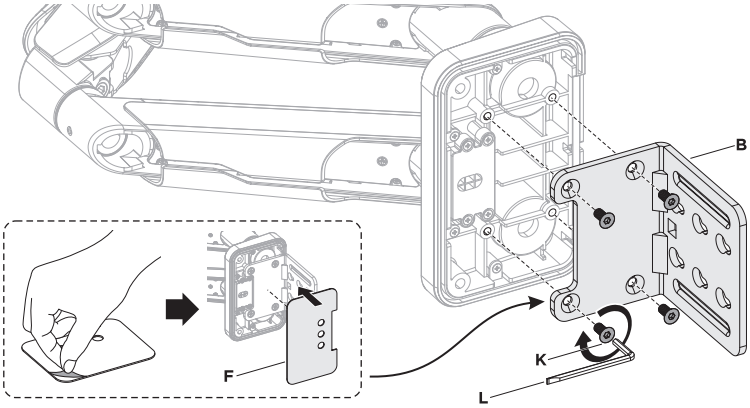

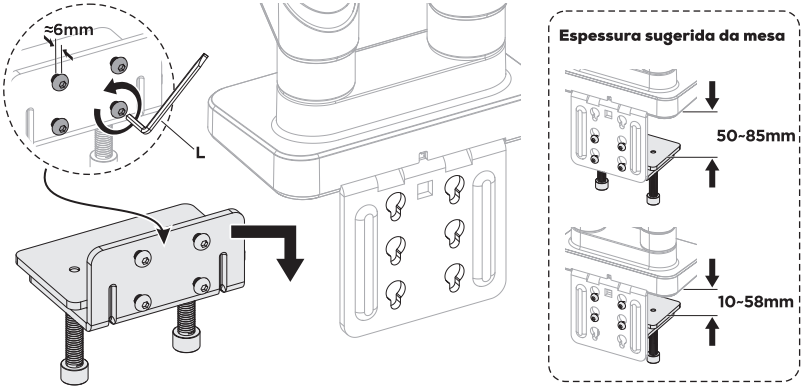

2- Instalação

Instalação do Ilhó

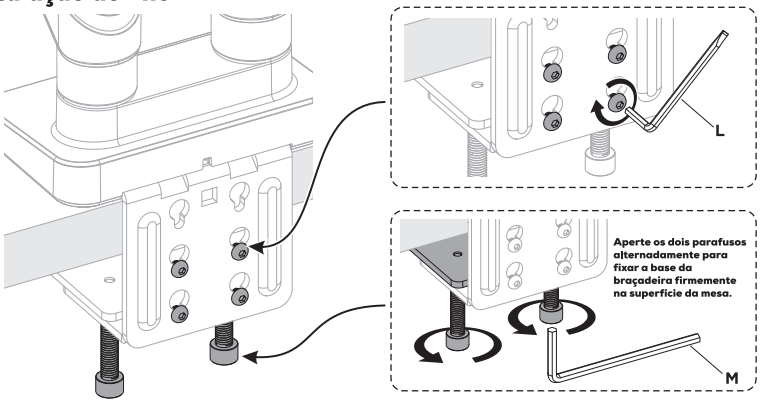

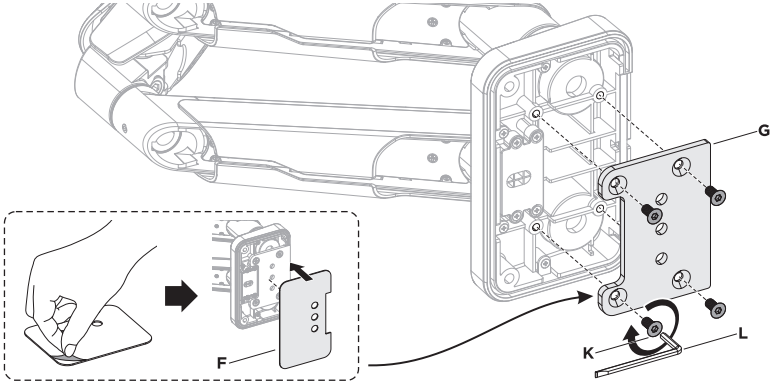

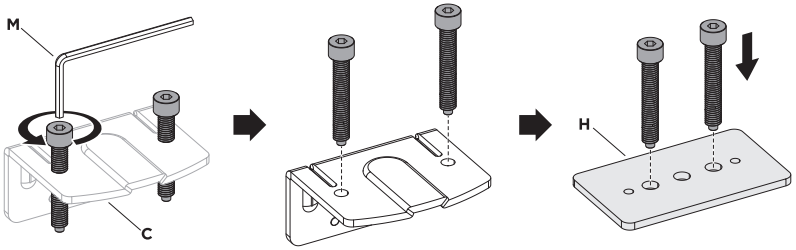

3- Instalação

Mesa com furo existente

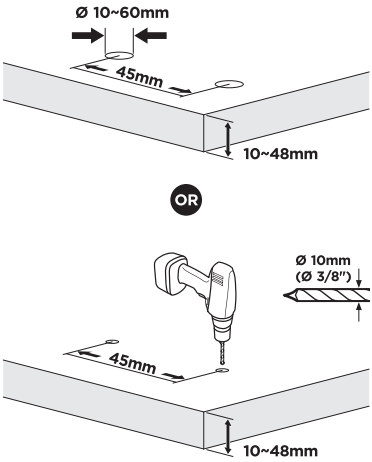

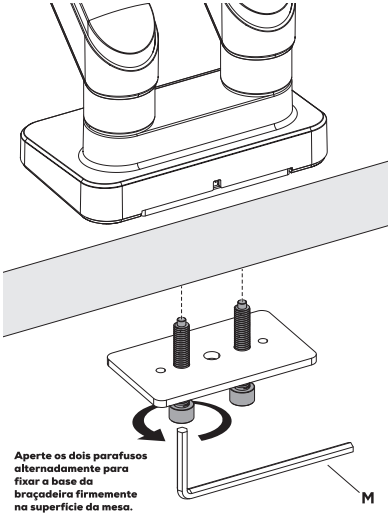

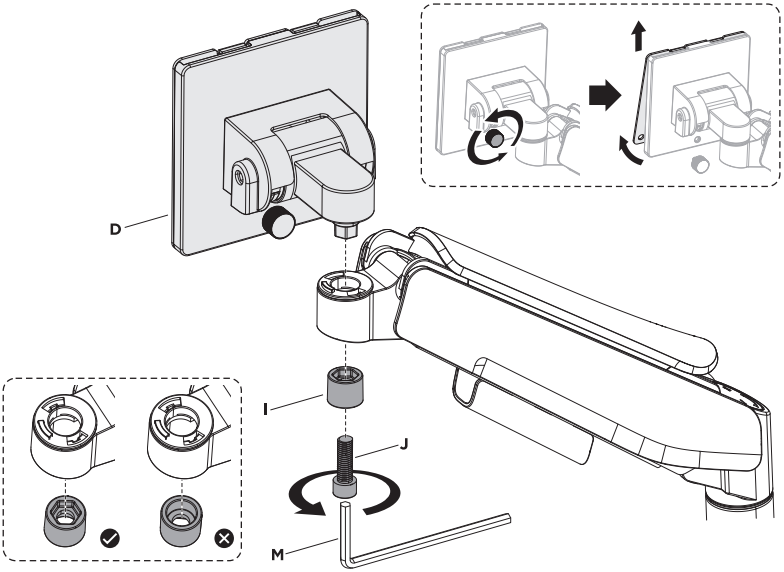

4- Instalação

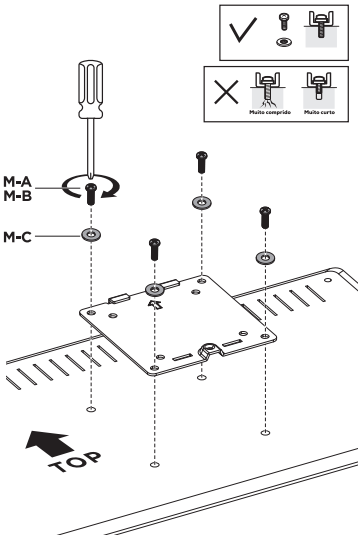

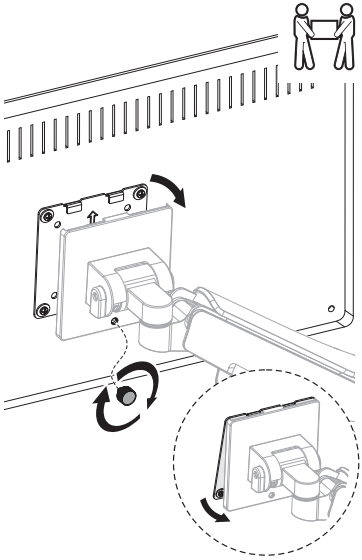

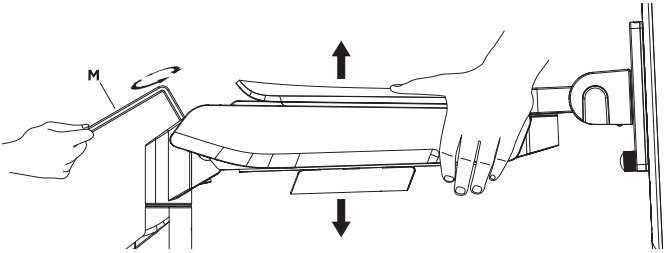

Para equilibrar corretamente o braço com o monitor montado, ajuste a tensão da mola usando a chave Allen, conforme as instruções abaixo:

Primeiro, posicione e segure firmemente o braço na posição horizontal, como mostrado. Peça ajuda, se necessário.

Atenção: Para evitar danos ao monitor ou ao suporte, mantenha o braço na posição horizontal enquanto faz os ajustes. Peça ajuda, se necessário.

Se o braço abaixar, gire o parafuso de ajuste no sentido anti-horário até que ele permaneça na posição horizontal.

Se o braço subir, gire o parafuso de ajuste no sentido horário até que ele permaneça na posição horizontal.

Atenção: Não aperte demais os parafusos.

5- Instalação

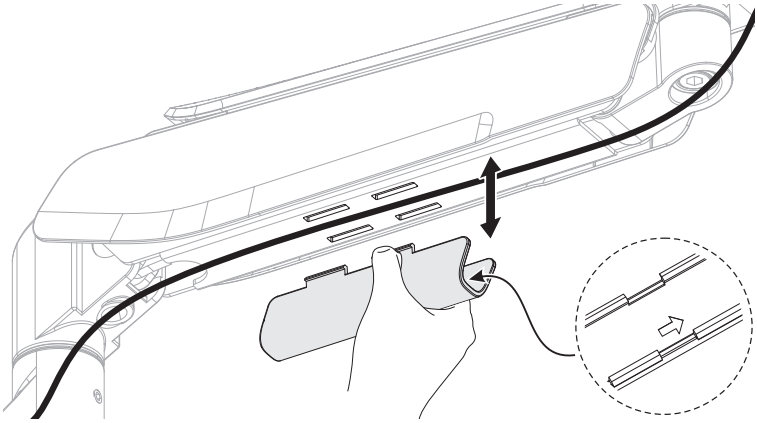

Cuidado: Não gire os braços do monitor para a borda traseira da mesa, para evitar uma situação instável que possa tombar.

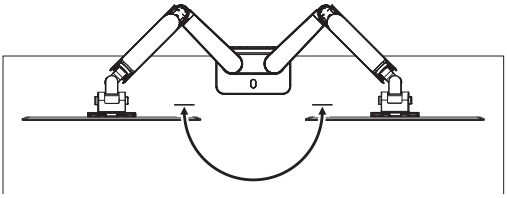

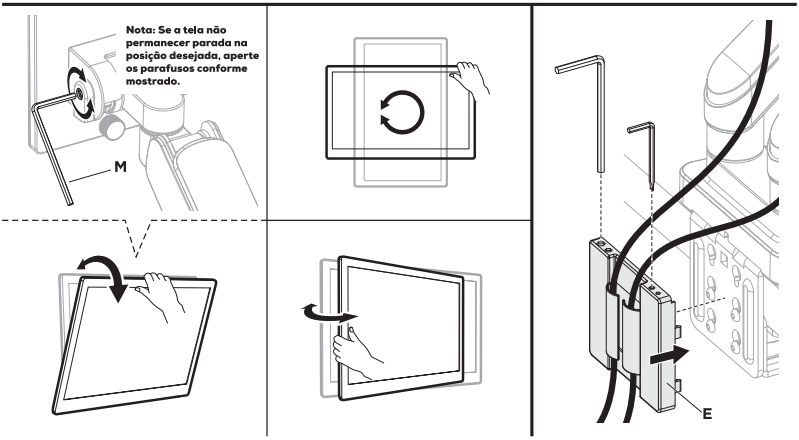

AGRADECEMOS POR ESCOLHER O PICHAU GROUP COMO PARTE DA SUA JORNADA.

Pichau
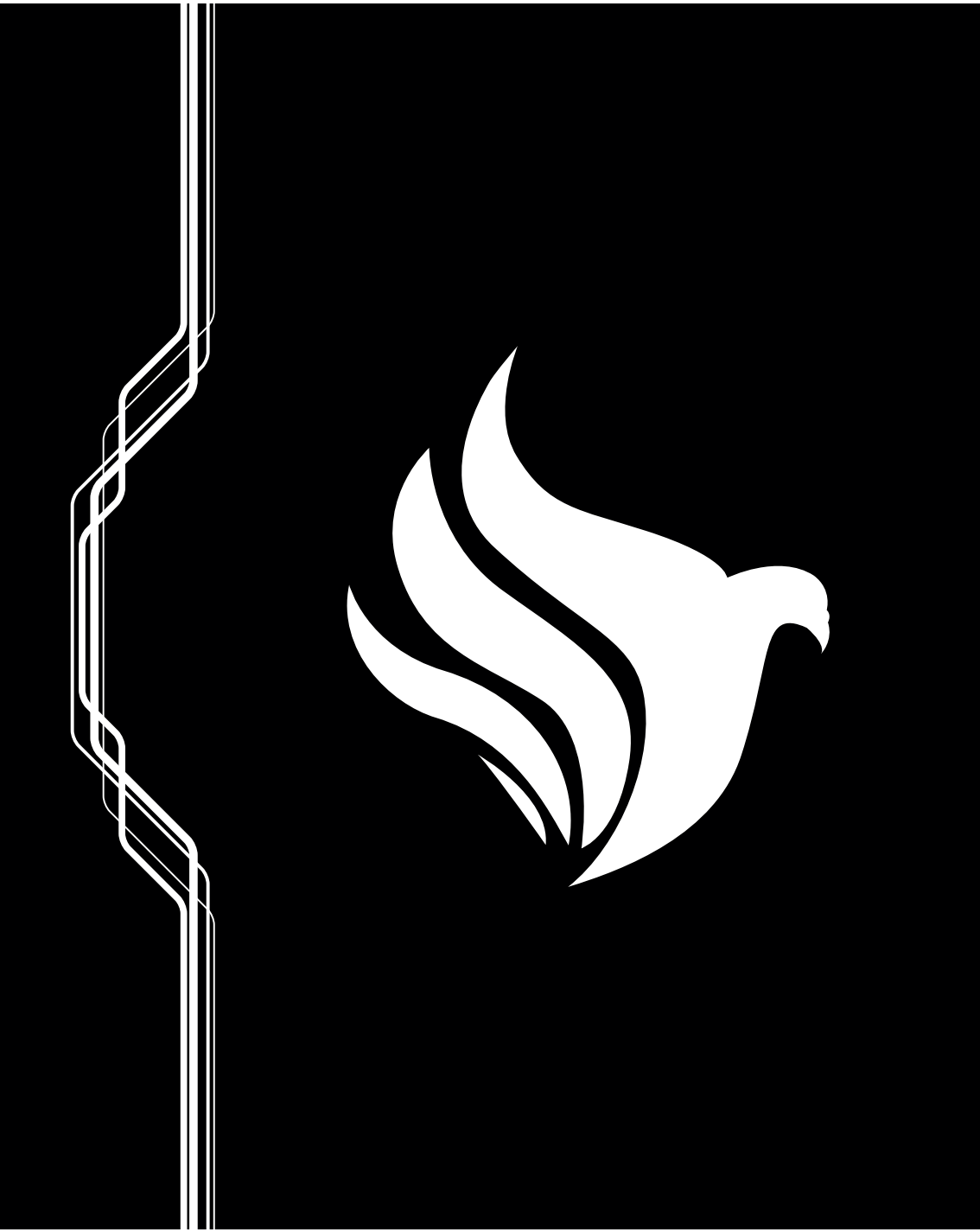
EXPLORE NOSSOS SITES E ENCONTRE O PRODUTO IDEAL PARA ELEVAR SUA EXPERIÊNCIA.