

EDEN
MANUAL

IMPORTANTE

É DE EXTREMA IMPORTÂNCIA LER, COMPREENDER E SEGUIR TODAS AS INSTRUÇÕES CONTIDAS NESTE MANUAL. O MANUSEIO INCORRETO PODE DANIFICAR O EQUIPAMENTO E OCASIONAR A ANULAÇÃO DA GARANTIA.

Instruções de Instalação

Primeiro, desrosqueie as porcas dos rodízios giratórios. Em seguida, fixe os quatro rodízios giratórios nos furos mais externos das hastes de conexão inferiores. Por fim, aperte as porcas com uma chave para fixá-los.

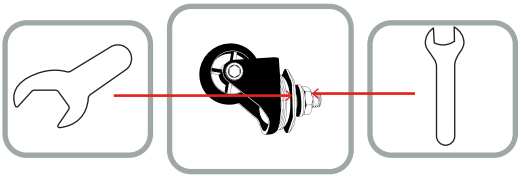

①



Primeiro, desrosqueie a porca do rodízio.



Em seguida, insira o rodízio no furo de fixação na parte inferior do assento e prenda-o com a porca.



Por fim, use uma chave para apertar e fixar a porca.

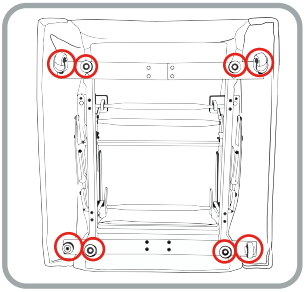

Os círculos vermelhos indicam os locais de instalação dos rodízios.

②

Alinhe os pinos do encosto com os encaixes do assento e pressione firmemente para baixo até ouvir um clique.
Prenda bem a capa traseira. Por fim, instale o pino de retenção na parte traseira, de cima para baixo, com a presilha voltada para baixo.

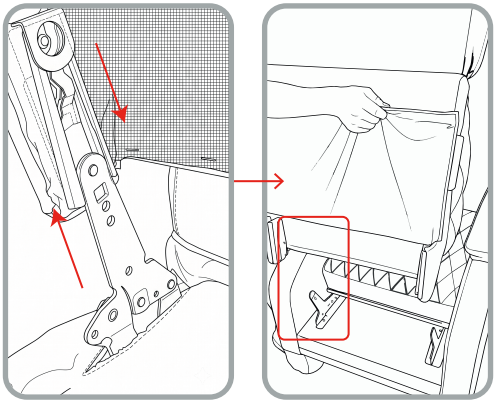

Instruções de Uso

③ O encosto superior pode ser levantado e abaixado. Acione o mecanismo traseiro com o pé e apoie a parte frontal, traseira e central com as duas mãos enquanto levanta o encosto.

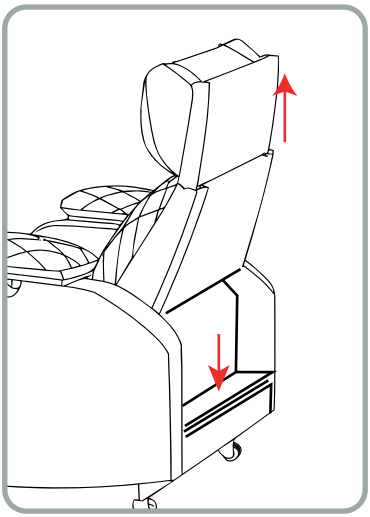

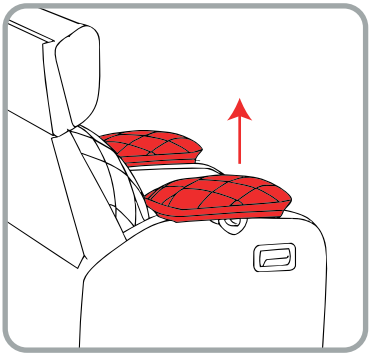

Pressione e segure o botão do mecanismo de elevação do apoio de braço para levantá-lo. A almofada do apoio de braço pode ser ajustada manualmente para dentro ou para fora em uma posição. Ao ouvir um clique, o ajuste estará concluído. Não continue ajustando para dentro ou para fora.

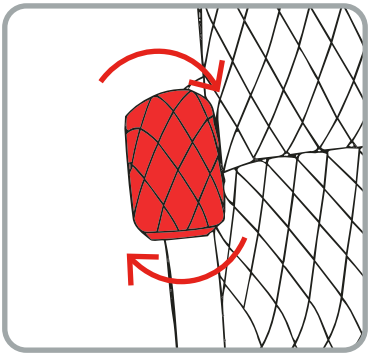

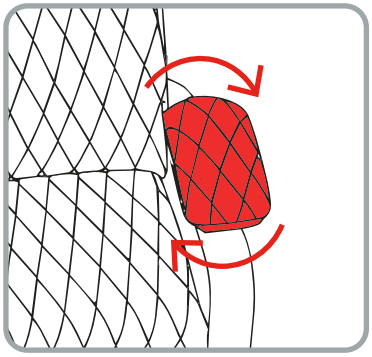

AGRADECEMOS POR ESCOLHER O PICHAU GROUP COMO PARTE DA SUA JORNADA.

Zinnia

Pichau

EXPLORE NOSSOS SITES E ENCONTRE O PRODUTO IDEAL PARA ELEVAR SUA EXPERIÊNCIA.

EDEN

MANUAL | ES

IMPORTANTE

ES DE EXTREMA IMPORTANCIA LEER, COMPRENDER Y SEGUIR TODAS LAS INSTRUCCIONES CONTENIDAS EN ESTE MANUAL. UN MANEJO INCORRECTO PUEDE DAÑAR EL EQUIPO Y DAR LUGAR A LA ANULACIÓN DE LA GARANTÍA.

Instrucciones de instalación

En primer lugar, desenrosca las tuercas de las ruedas giratorias. A continuación, fija las cuatro ruedas giratorias en los orificios más externos de las varillas de conexión inferiores. Por último, aprieta las tuercas con una llave para fijarlas.

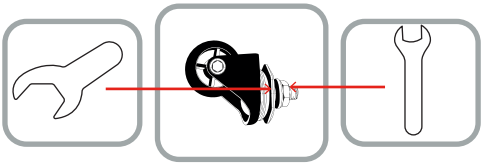

①



En primer lugar, desenrosca la tuerca de la rueda giratoria.



A continuación, introduce la rueda giratoria en el orificio de fijación situado en la parte inferior del asiento y fíjala con la tuerca.



Por último, utiliza una llave para apretar y fijar la tuerca.

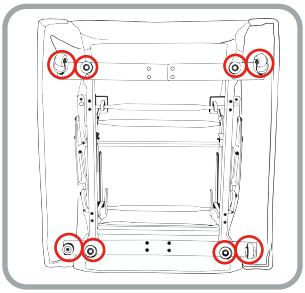

Los círculos rojos indican los puntos de instalación de las ruedas giratorias.

②

Alinea las clavijas del respaldo con las ranuras del asiento y presiona firmemente hacia abajo hasta oír un clic.
Fija bien la cubierta trasera. Por último, coloca la clavija de retención en la parte trasera, de arriba hacia abajo, con la lengüeta mirando hacia abajo.

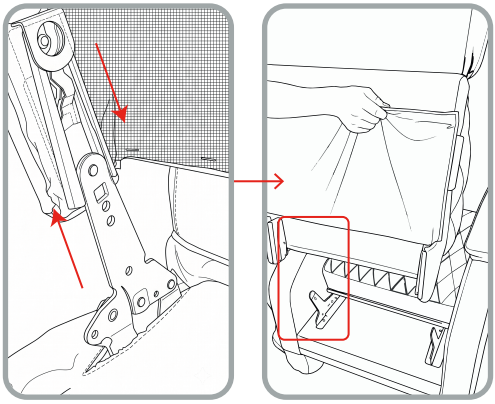

Instrucciones de uso

③ El respaldo superior se puede subir y bajar. Acciona el mecanismo trasero con el pie y sujeta la parte delantera, trasera y central con ambas manos mientras subes el respaldo.

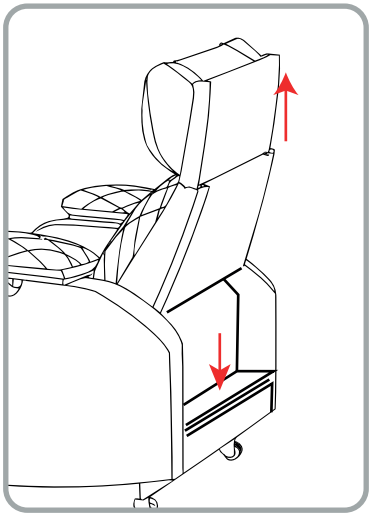

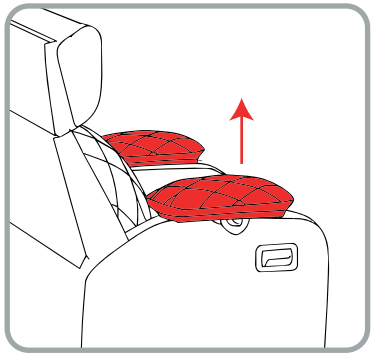

Mantén pulsado el botón del mecanismo de elevación del reposabrazos para levantarlo. El cojín del reposabrazos se puede ajustar manualmente hacia dentro o hacia fuera en una posición. Cuando oigas un clic, el ajuste habrá finalizado. No sigas ajustándolo hacia dentro ni hacia fuera.

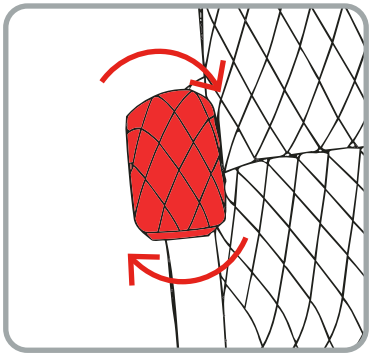

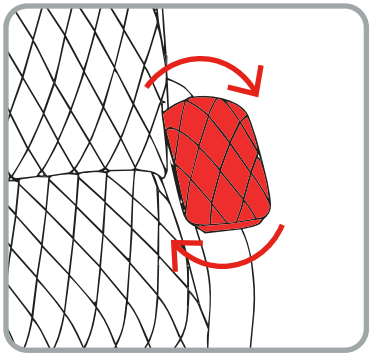

LE AGRADECEMOS QUE HAYA ELEGIDO A PICHAU GROUP COMO PARTE DE SU TRAYECTORIA.

Zinnia

Pichau

EXPLORA NUESTRAS PÁGINAS WEB Y ENCUENTRA EL PRODUCTO IDEAL PARA MEJORAR TU EXPERIENCIA.

EDEN

MANUAL | EN

IMPORTANT

IT IS EXTREMELY IMPORTANT TO READ, UNDERSTAND, AND FOLLOW ALL THE INSTRUCTIONS CONTAINED IN THIS MANUAL. INCORRECT HANDLING MAY DAMAGE THE EQUIPMENT AND RESULT IN THE VOIDING OF THE WARRANTY.

Installation Instructions

First, unscrew the nuts from the swivel casters. Then attach the four swivel casters to the outermost holes on the bottom connecting rods. Finally, tighten the nuts with a wrench to secure them.

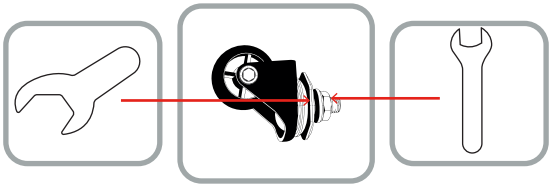

①



First, unscrew the nut from the caster.



Then insert the caster into the mounting hole on the bottom of the seat and secure it with the nut.



Finally, use a wrench to tighten and secure the nut.

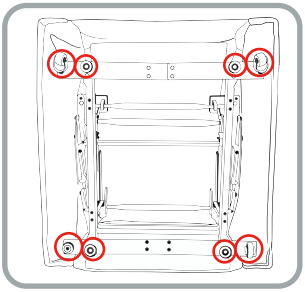

The red circles indicate the caster installation locations.

②

Align the pins on the backrest with the slots on the seat, then press down firmly until you hear a click.
Attach the rear cover tightly. Finally, install the retaining pin on the back side from top to bottom, with the clip facing downward.

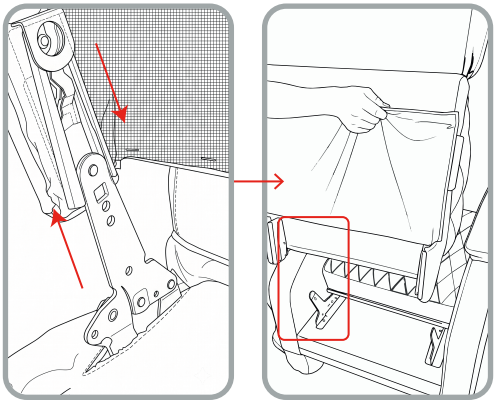

Instructions for Use

③ The upper backrest can be raised and lowered. Step on the rear mechanism and support the front, back, and center with both hands while lifting it upward.

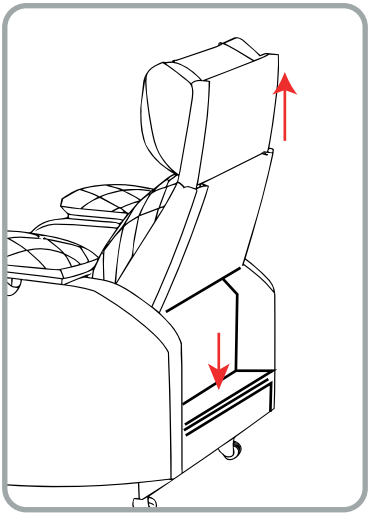

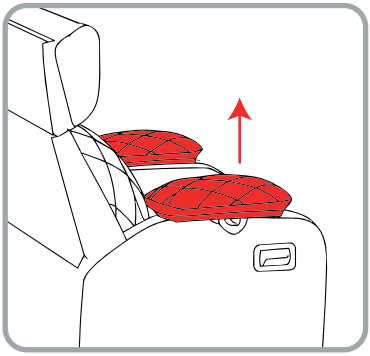

Press and hold the button on the armrest lift mechanism to raise the armrest. The armrest cushion can be manually adjusted inward or outward by one position. When you hear a click, the adjustment is complete. Do not continue adjusting inward or outward.

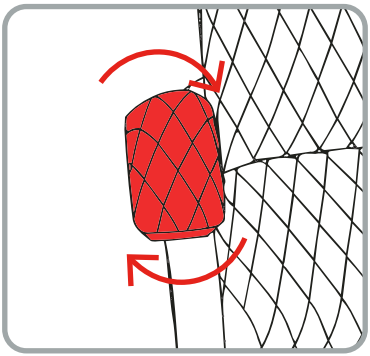

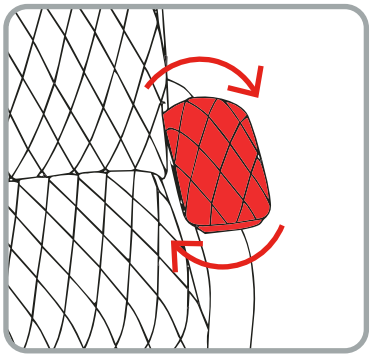

THANK YOU FOR CHOOSING THE PICHAU GROUP AS PART OF YOUR JOURNEY.

Zinnia

Pichau

EXPLORE OUR WEBSITES AND FIND THE PERFECT PRODUCT TO ENHANCE YOUR EXPERIENCE.



Zinnia