MANUAL
M140

IMPORTANTE

É DE EXTREMA IMPORTÂNCIA LER, COMPREENDER E SEGUIR TODAS AS INSTRUÇÕES CONTIDAS NESTE MANUAL. O MANUSEIO INCORRETO PODE DANIFICAR O EQUIPAMENTO E OCASIONAR A ANULAÇÃO DA GARANTIA.

IMPORTANTE:

É extremamente importante ler, compreender na íntegra e seguir todas as instruções. Qualquer falha em seguir estes passos pode resultar em sérios ferimentos, danos no equipamento e anulação da garantia.

INSTRUÇÕES DE SEGURANÇA E AVISOS:

Certifique-se de que a superfície de montagem é suficientemente forte para suportar o produto e o equipamento montados.
NÃO EXCEDA A CAPACIDADE MÁXIMA DE PESO INDICADA.
Utilize sempre um assistente ou um dispositivo de elevação mecânico para levantar e colocar no lugar quaisquer produtos pesados de modo seguro.
Aperte os parafusos com firmeza, mas sem os apertar demasiado. Quando apertados em demasia, são causados danos que reduzem significamente a capacidade de fixação.
Ao utilizar o produto, mantenha uma área livre de objetos e distância de quaisquer peças móveis.
Utilize o produtos apenas para o fins previstos. Nunca se deve subir, escalar ou pendurar sobre o produto.
Este produto destina-se apenas a ser utilizado em espaços interiores.
Não são permitidas quaisquer tentativas de reconstruir a estrutura.
Este produto pode conter peças pequenas que constituem perigo de asfixia, se colocadas na boca. Mantenha as crianças afastadas do produto, a menos que este se destine às mesmas e que todas as instruções e manuais sejam totalmente analisados e compreendidos por elas

Itens Inclusos

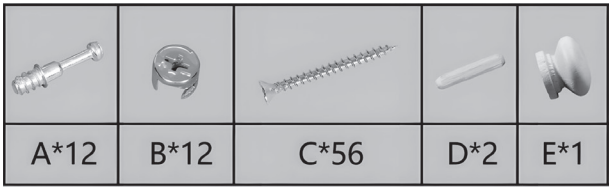

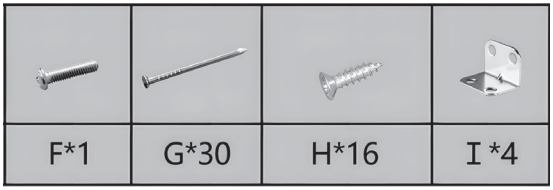

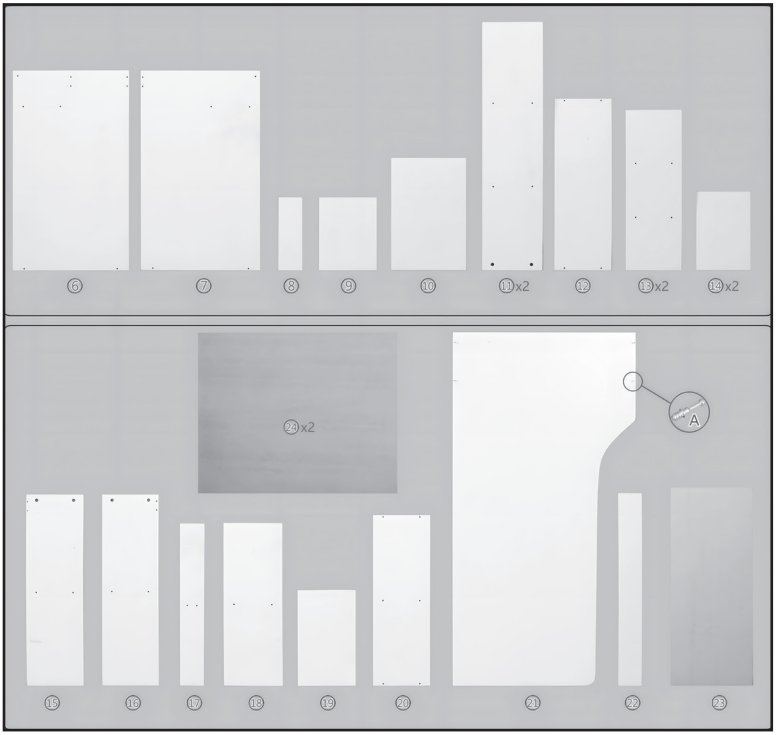

Instalação

Instalação dos parafusos

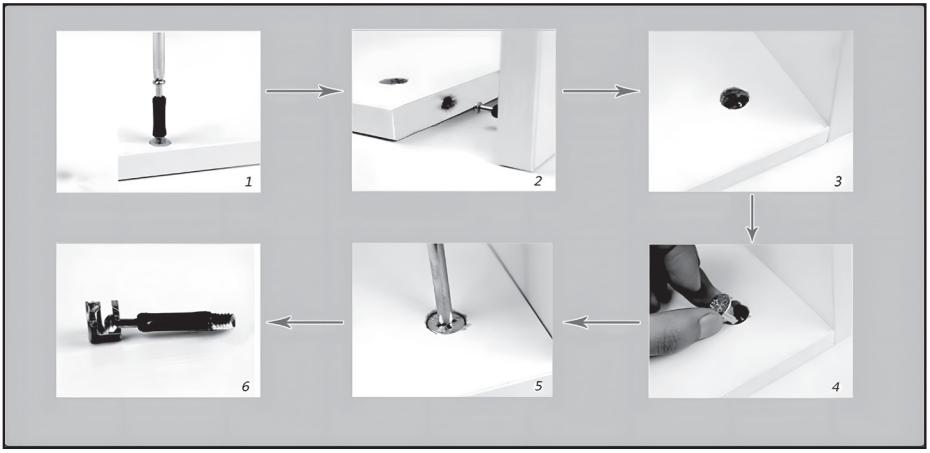

Instalação das gavetas

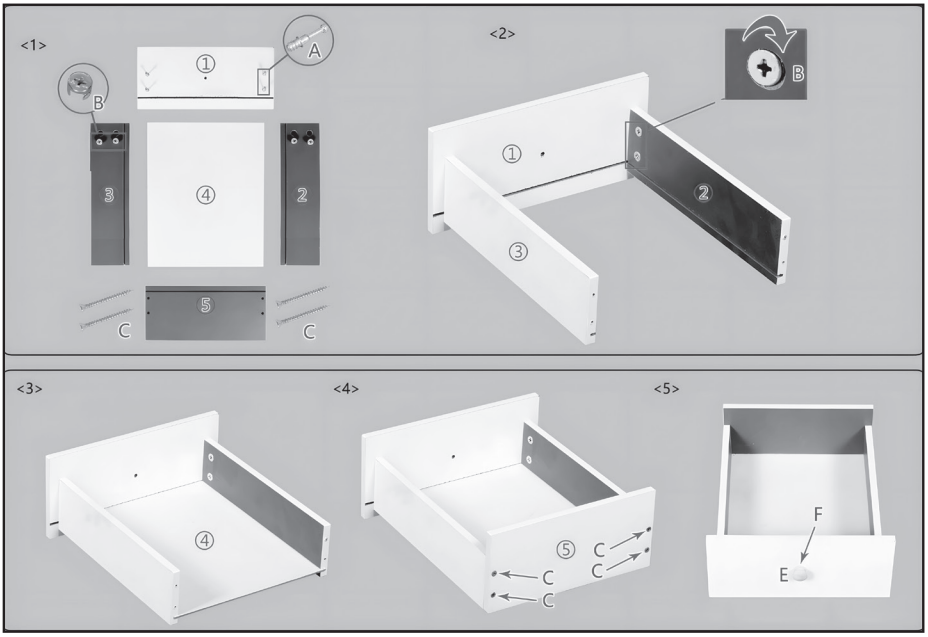

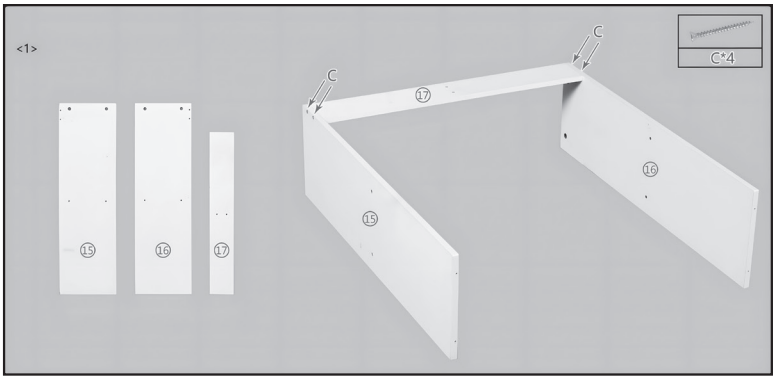
<1>
C*4
C
C
⑰
⑯
⑮
⑮
⑯
⑰

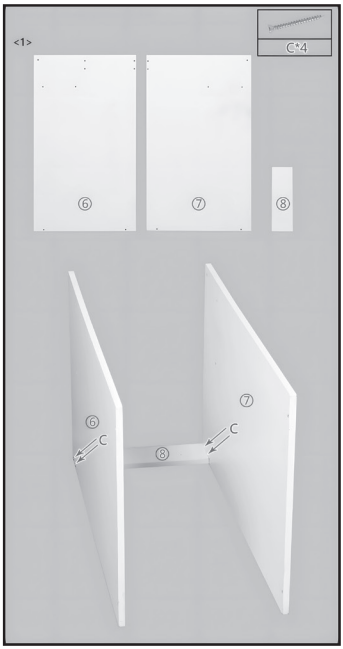
<1>
C*4
⑥
⑦
⑧
⑦
⑥
C
C
⑧

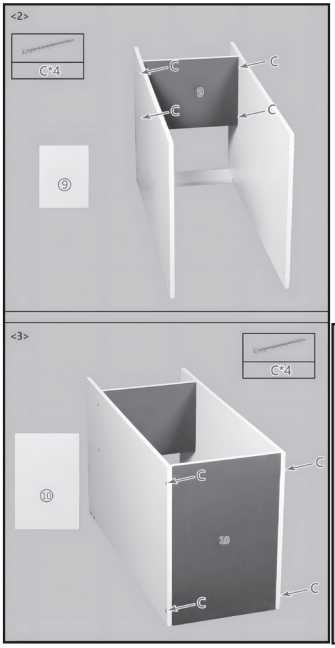
<2>
C*4
C
C
C
C
⑨
⑨
<3>
C*4
C
C
C
C
⑩
⑩

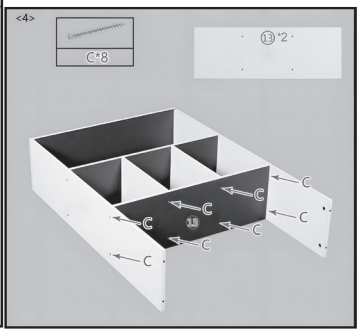
<4>
C*8
⑬*2
C
C
C
C
C
C
C
C
⑭

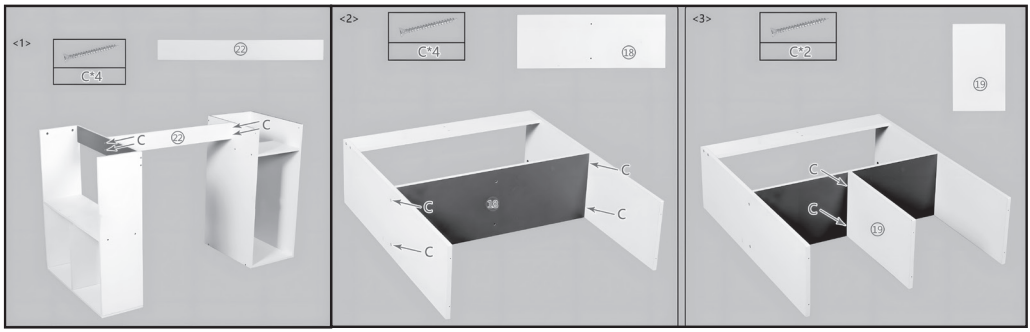
<1>
C*4
㉒
C
㉒
C
<2>
C*4
⑱
C
C
⑱
C
<3>
C*2
⑲
C
C
⑲

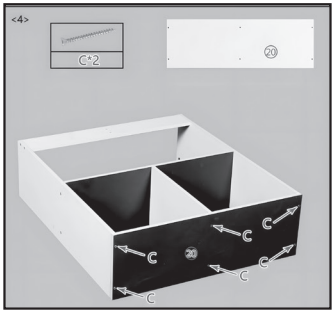
<4>
C*2
⑳
C
C
C
⑳
C
C
C

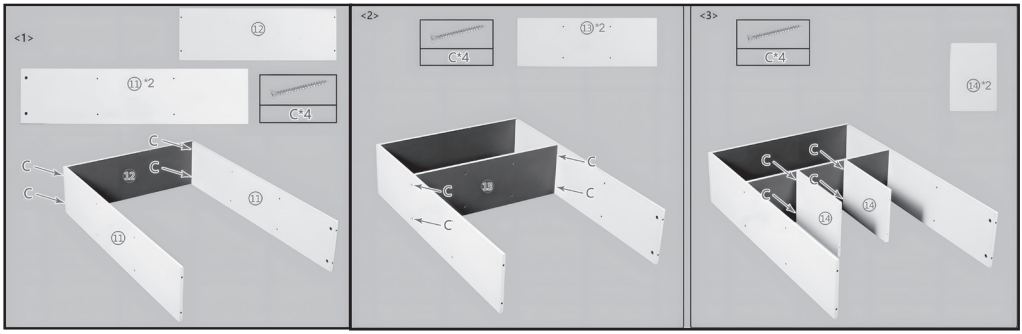
<1>
⑫
⑪*2
C*4
C
C
C
⑫
⑪
⑪
<2>
C*4
⑬*2
C
C
C
⑬
<3>
C*4
⑭*2
C
C
C
⑭
⑭

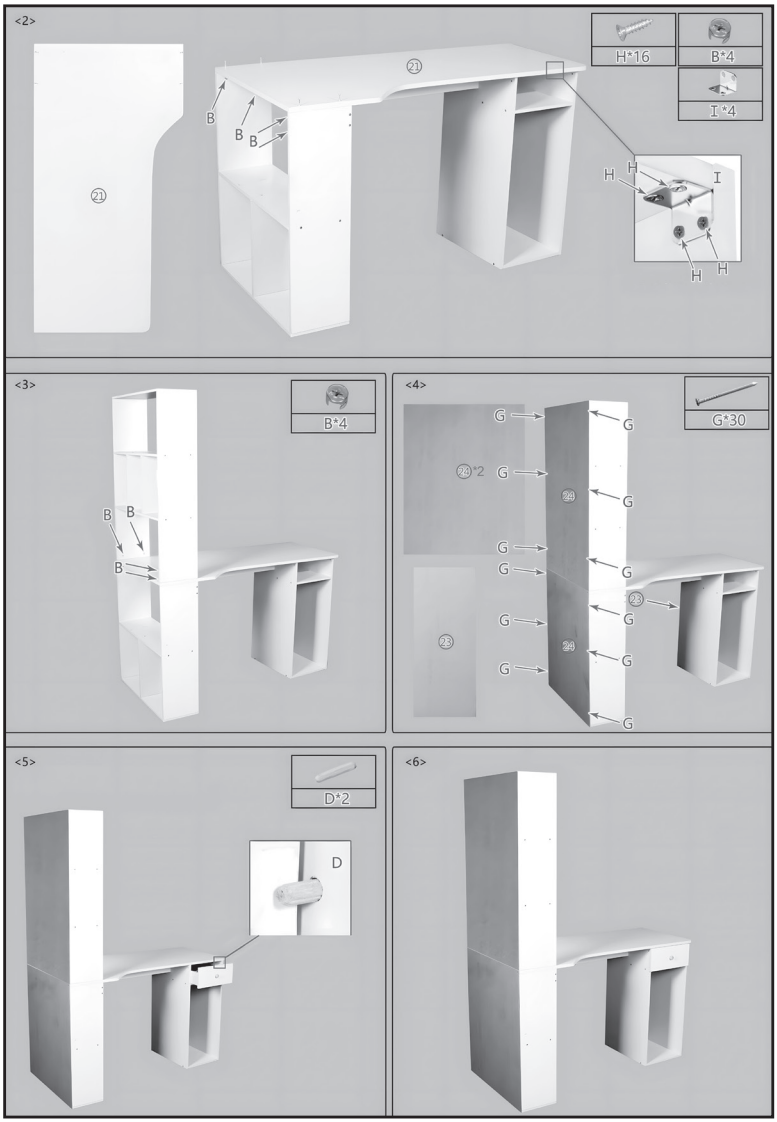
<2>
H*16
B*4
I*4
21
B
H
I
<3>
B*4
B
<4>
G*30
G
23*2
24
23
<5>
D*2
D
<6>

AGRADECEMOS POR ESCOLHER O PICHAU GROUP COMO PARTE DA SUA JORNADA.

Zinnia

Pichau

EXPLORE NOSSOS SITES E ENCONTRE O PRODUTO IDEAL PARA ELEVAR SUA EXPERIÊNCIA.

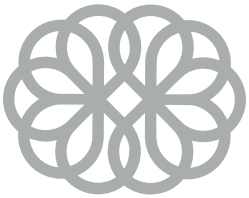

Zinnia