MANUAL/ USER MANUAL
SNT20

IMPORTANTE

É DE EXTREMA IMPORTÂNCIA LER, COMPREENDER E SEGUIR TODAS AS INSTRUÇÕES CONTIDAS NESTE MANUAL. O MANUSEIO INCORRETO PODE DANIFICAR O EQUIPAMENTO E OCASIONAR A ANULAÇÃO DA GARANTIA.

IMPORTANT

IT IS EXTREMELY IMPORTANT TO READ, UNDERSTAND, AND FOLLOW ALL INSTRUCTIONS IN THIS MANUAL. INCORRECT HANDLING MAY DAMAGE THE EQUIPMENT AND VOID THE WARRANTY.

IMPORTANTE:

É extremamente importante ler, compreender na íntegra e seguir todas as instruções. Qualquer falha em seguir estes passos pode resultar em sérios ferimentos, danos no equipamento e anulação da garantia.

INSTRUÇÕES DE SEGURANÇA E AVISOS:

Certifique-se de que a superfície de montagem é suficientemente forte para suportar o produto e o equipamento montados.
NÃO EXCEDA A CAPACIDADE MÁXIMA DE PESO INDICADA.
Utilize sempre um assistente ou um dispositivo de elevação mecânico para levantar e colocar no lugar quaisquer produtos pesados de modo seguro.
Aperte os parafusos com firmeza, mas sem os apertar demasiado. Quando apertados em demasia, são causados danos que reduzem significamente a capacidade de fixação.
Ao utilizar o produto, mantenha uma área livre de objetos e distância de quaisquer peças móveis.
Utilize o produtos apenas para o fins previstos. Nunca se deve subir, escalar ou pendurar sobre o produto.
Este produto destina-se apenas a ser utilizado em espaços interiores.
Não são permitidas quaisquer tentativas de reconstruir a estrutura.
Este produto pode conter peças pequenas que constituem perigo de asfixia, se colocadas na boca. Mantenha as crianças afastadas do produto, a menos que este se destine às mesmas e que todas as instruções e manuais sejam totalmente analisados e compreendidos por elas.

IMPORTANT:

It is extremely important to read, fully understand, and follow all instructions. Any failure to follow these steps can result in serious injury, equipment damage, and voiding of the warranty.

SAFETY INSTRUCTIONS AND WARNINGS:

Ensure that the mounting surface is strong enough to support the product and the mounted equipment.
DO NOT EXCEED THE MAXIMUM INDICATED WEIGHT CAPACITY.
Always use an assistant or a mechanical lifting device to safely lift and position any heavy products.
Tighten the screws firmly, but do not overtighten. Overtightening causes damage that reduces fastening capacity.
When using the product, maintain a clear area free of objects and distance from any moving parts.
Use products only for their intended purposes. Never climb, step, or hang on the product.
This product is intended for indoor use only.
Any attempts to reconstruct the structure are not permitted.

Compatibilidade VESA **75x75 100x100**	32" MAX PLANO/CURVO	8kg (18lbs) PESO MAX
VESA Compatible **75x75 100x100**	32" MAX FLAT/CURVED	8kg (18lbs) MAX WEIGHT

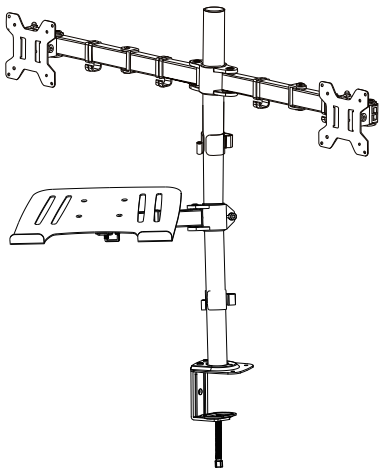

Instruções de Montagem/ Assembly Instructions

1

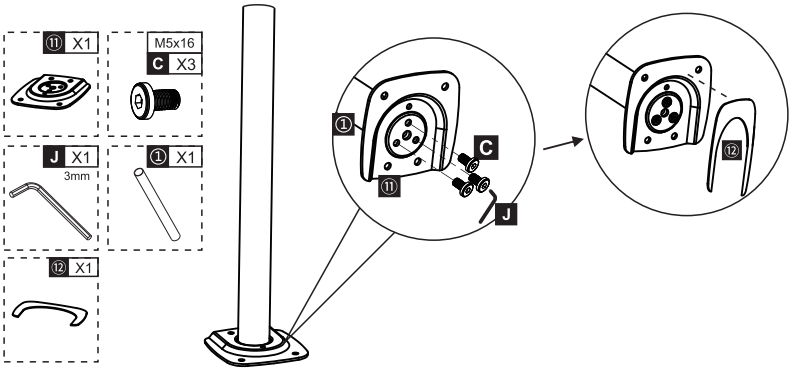

2

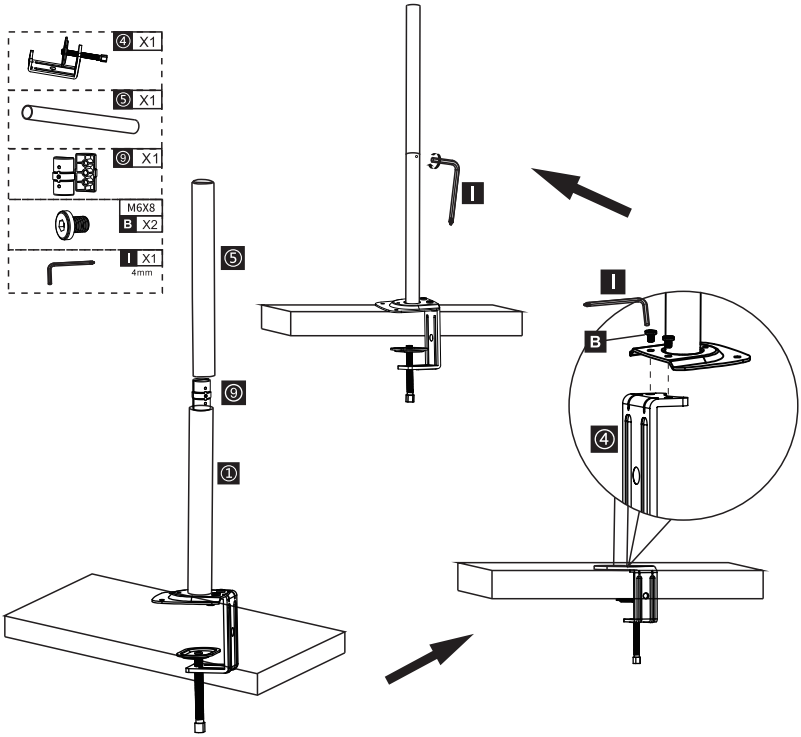

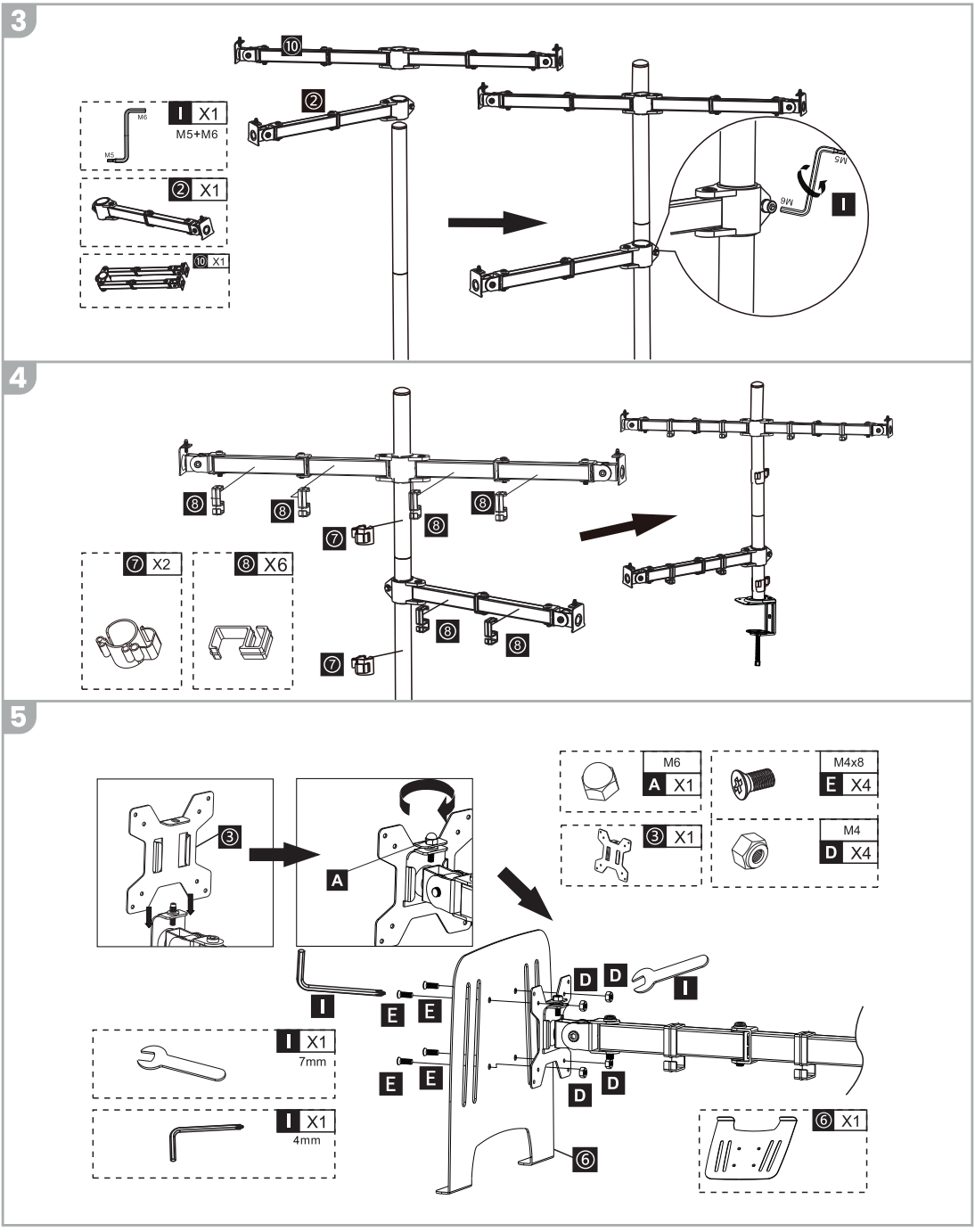
3
10
2
I X1
M5+M6
M6
M5
2 X1
10 X1
M5
M6
I
4
8
8
8
7
8
7 X2
8 X6
8
8
7
5
M6
A X1
M4x8
E X4
3 X1
M4
D X4
3
A
I
E
E
E
E
D
D
D
D
I
I X1
7mm
I X1
4mm
6
6 X1

6

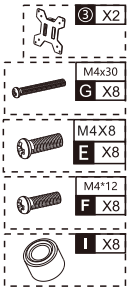

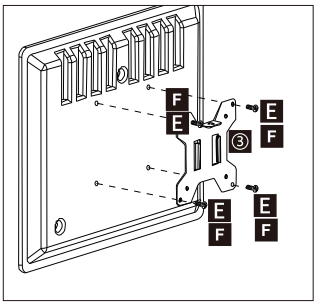

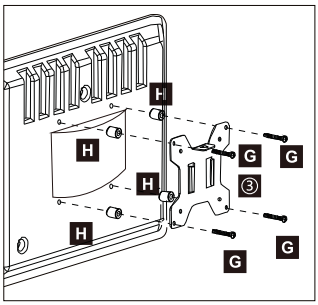

7



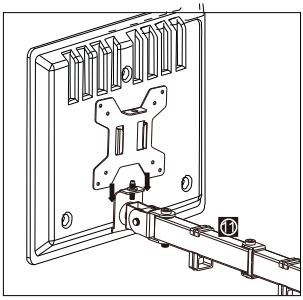

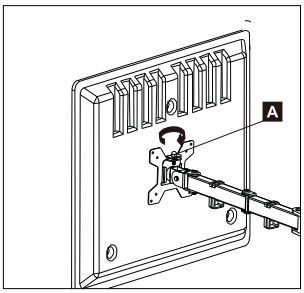

8

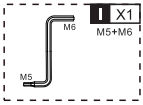

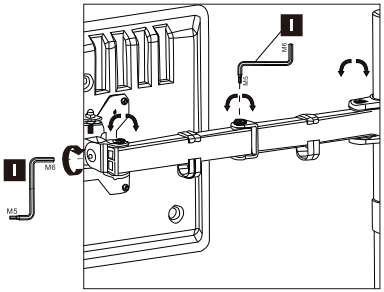

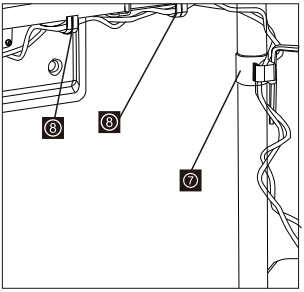

9

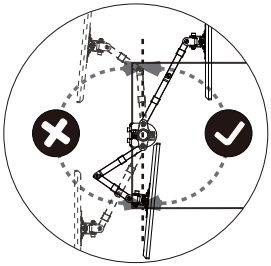

Atenção:
Para evitar tombamento, tenha cuidado para não estender os braços excessivamente para frente ou para trás. Ao ajustar o ângulo dos braços, certifique-se de que ambos estejam equilibrados para evitar instabilidade do centro de gravidade da base.

Warning:
To avoid tipping, be careful not to extend the arms too far forward or backward. When adjusting the angle of the arms, make sure both arms are balanced to prevent instability of the base's center of gravity.

AGRADECEMOS POR ESCOLHER O PICHAU GROUP COMO PARTE DA SUA JORNADA. EXPLORE NOSSOS SITES E ENCONTRE O PRODUTO IDEAL PARA ELEVAR SUA EXPERIÊNCIA.

Zinnia

Pichau

THANK YOU FOR CHOOSING PICHAU GROUP AS PART OF YOUR JOURNEY. EXPLORE OUR WEBSITES AND FIND THE IDEAL PRODUCT TO ELEVATE YOUR EXPERIENCE.

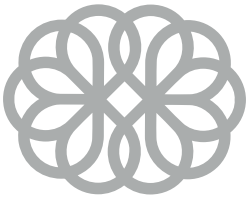

Zinnia